SAMO DALJINSKO UPRAVLJANO.

amewi.com

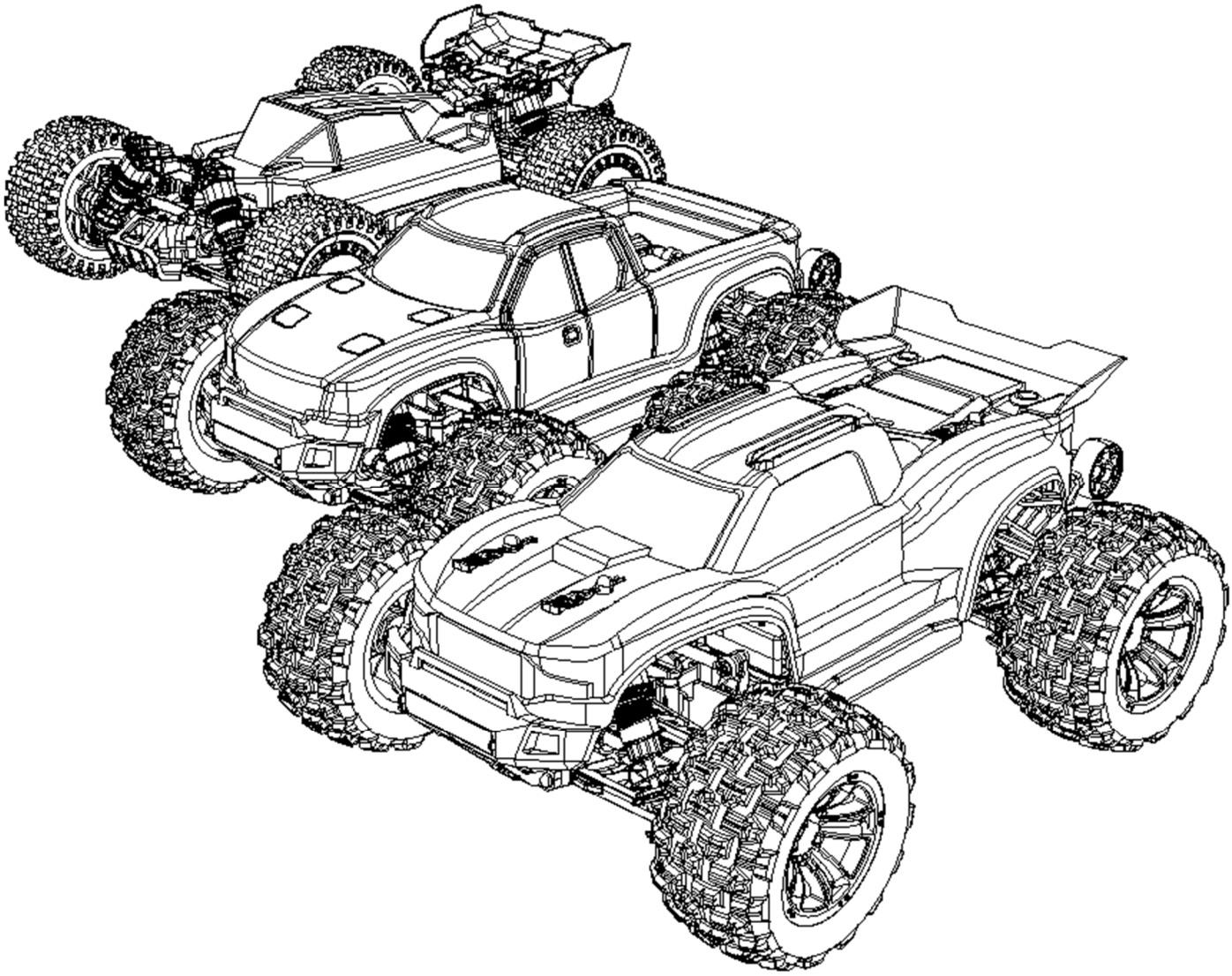

# Hyper Go 1/16 serija V2

22796 Monster Truck, 22797 Truggy, 22798 Buggy

## Izjava o skladnosti

Ta izdelek je bil izdelan v skladu z dejanskimi tehničnimi standardi. Izdelek ustreza zahtevam obstoječih evropskih in nacionalnih smernic. Izjava o skladnosti je bila preverjena. AMEWI Trade GmbH izjavlja, da ta izdelek ustreza osnovnim zahtevam in preostalim predpisom smernic 2014/53/EU (RED). Deklaracije in dokumenti so shranjeni pri proizvajalcu in jih je mogoče tam zahtevati in uporabiti.
https://amewi.com/Konformitaetserklaerungen Za dodatna vprašanja glede izdelka in skladnosti se obrnite na:
Amewi Trade GmbH Nikolaus-Otto-Str. 18, 33178 Borchen Nemčija ali spletna stran https://amewi.com.

CE

## Varnostna in opozorila na nevarnosti

Za škodo, ki nastane zaradi neupoštevanja navodil, garancija poteče.

Ne odgovarjamo za sekundarne napake, materialno ali osebno škodo, ki jo povzroči nepravilna uporaba ali neupoštevanje varnostnih obvestil.




Zaradi varnostnih in registracijskih (CE) razlogov je osebna sprememba izdelka prepovedana .
Izdelka ne razgrajujte.
Majhni deli. Nevarnost zadušitve ali tveganje poškodb zaradi majhnih delov.
Primerno za osebe, stare 14+!
Izdelek ne sme postati vlažen ali moker. Izdelek je dovoljen le za uporabo na ravnih in čistih površinah. Tudi padec z majhne višine lahko povzroči škodo na izdelku.

## Obvestilo o baterijah in odstranjevanju

Baterije / polnilne baterije ne sodijo v roke otrok.
Baterije ali polnilne baterije lahko menja le odrasla oseba. Nikoli ne mešajte polnilnih baterij s suhimi baterijami. Nikoli ne mešajte polnih baterij s pol praznimi baterijami. Nikoli ne mešajte polnilnih baterij različnih kapacitet. Nikoli ne poskušajte polniti suhih baterij. Zagotovite pravilno polariteto. Okvarjene polnilne baterije/baterije je treba pravilno odstraniti (nevarni odpadki).
Nikoli ne izvajajte polnjenja brez nadzora. Če imate kakršnakoli vprašanja glede časa polnjenja, preberite navodila za delovanje ali kontaktirajte proizvajalca.
Pred uporabo ali polnjenjem Li-ion baterije preberite varnostna navodila in opozorila.
Prenehajte uporabljati ali polniti takoj, če baterija pušča, ima temperaturo nad 70°C ali se zgodi kaj nenavadnega. Baterije vedno polnite in shranjujte na ognjevarni površini ali v ognjevarni LiPo vrečki.
Za Li-Po/Li-Ion baterije uporabljajte le usposobljen in specifičen Li-Po/Li-ion polnilec ali NiMH polnilec za NiMH baterije. Nikoli ne polnite baterije brez nadzora. Baterije ne polnite, če proces polnjenja presega 4,2 V / celico. Baterije ne polnite s tokom polnjenja nad 2°C. Prosimo, preverite in se prepričajte, da uporabljate usposobljen polnilec. Nekvalificiran polnilec lahko povzroči požar.
Baterije ne praznite s tokom, ki presega največji tok praznjenja.
V nasprotnem primeru bo to povzročilo pregrevanje baterije. To lahko povzroči pokanje, požar ali eksplozijo. Nikoli ne razstavljajte, ne preluknjajte, ne trkajte, ne padite, ne povzročite kratkega stika in/ali mečete v ogenj. Nepravilna uporaba, kot so kratki stik ali prepolnjevanje, lahko povzroči eksplozije ali požar.
Baterijo shranite na varno mesto, kjer dojenčki ali otroci ne morejo priti do nje.
Zgoraj navedeno kaže na nevarnost uporabe baterije. Uporabnik prevzema polno odgovornost za posledice uporabe baterije.

## OPOZORILO!

Ta daljinsko upravljani model je sestavljen iz številnih majhnih delov in ni primeren za otroke, mlajše od 14 let.
Za daljinski upravljalnik so potrebne štiri 1,5V AA baterije. Za
model (priložena) se uporablja litijeva baterija 7,4V.
Vedno držite prste stran od pogonskih delov in drugih gibljivih delov, da se izognete poškodbam.
Motor modela se zelo segreje. Da se izognete opeklinam, pustite motor, da se ohladi 10-15 minut po uporabi, preden se ga dotaknete.

## O neprimerni rabi

Prosimo, ne razstavljajte ali spreminjajte modela ali dodatkov, kot so baterija ali daljinski upravljalnik. Ne uporabljajte tega izdelka nepravilno ali nezakonito in ga ne uporabljajte na način, ki bi lahko ogrozil druge ali vas.

## Podatki o največji oddajni moči

| | | |
|---|---|---|
| Frekvenca obratovanja | 2448-2475MHz | Frekvenca delovanja: |
| Največja jakost radijske frekvence:<br>Največja vršna moč | -11,2dBm | Največja radijska frekvenčna moč:<br>Največja vršna moč |

## Pomembne opombe

Opomba: Ta izdelek je izdelan v skladu s strogimi smernicami za zmogljivost in izpolnjuje varnostne standarde ter zahteve. Ta izdelek ni primeren za otroke, mlajše od 14 let. Proizvajalec ni odgovoren za poškodbe ali nesreče, povzročene z nenavadnimi deli, prekomerno obrabo, nepravilno sestavo ali uporabo. Prosimo, da ta izdelek uporabljate varno in odgovorno.

## Previdnostni ukrepi

Pred uporabo modela prosimo preberite naslednje varnostne informacije.
Prosimo, ne uporabljajte modela v dežju, snegu ali nevihtah. Če tekočina vstopi v elektroniko, je lahko nepopravljivo poškodovana .
Prosimo, ne uporabljajte modela v okolju, ki ga ne morete videti.
Motnje signala lahko povzročijo, da model uide iz nadzora. Prosimo, ne uporabljajte modela na naslednjih mestih:

| | | | |
|---|---|---|---|
|  |  |  |  |
| Blizu radijskega stolpa, mobilnih telefonskih stolpov ali drugih mest z aktivnim radijskim signalom valovi. | Blizu gneče ali na javnih mestih. | Blizu rek, ribnikov ali jezer. | Blizu električnih stebrov ali drugih prenosnih stolpov. |

Prosimo, ne uporabljajte modela, če ste utrujeni ali slabo, ste pili alkohol ali jemali droge – to lahko povzroči poškodbe sebi ali drugim.
Da se izognete opeklinam, se nikoli ne dotikajte pogonskih delov in motorjev med ali takoj po uporabi, saj so lahko zelo vroči .
Nepravilna uporaba oddajnika lahko povzroči poškodbe vam ali drugim. Pred uporabo modela se obvezno seznanite z delovanjem.
Pred uporabo preverite model in daljinski upravljalnik. Preverite vijake, da so dobro zategnjeni. Ko končate z uporabo modela, vedno najprej izklopite model in nato daljinski upravljalnik. V nasprotnem primeru lahko model uide izpod nadzora.
Če model zapusti doseg, lahko uide izpod nadzora. Vedno ostanite blizu modela z oddajnikom .



- Preden začnete, temeljito preberite navodila.

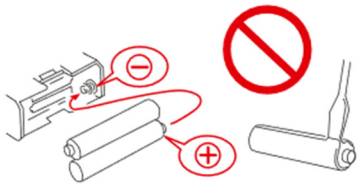

- Nikoli ne razstavljajte baterije nazaj .




- Ker izdelek vsebuje majhne dele, ga hranite stran od majhnih otrok.



- Ne vozite modela na javnih cestah ali gneči.

## Stikalo za napajanje

**Vedno najprej vklopite daljinec, nato vozilo. Po uporabi vedno najprej ugasnite vozilo, nato daljinski upravljalnik.**

1. Najprej vklopite daljinski upravljalnik; lučka statusa na daljinskem upravljalniku bo utripala.
2. Vklopi ESC na vozilu; statusna lučka na vozilu bo utripala.
3. Ko so statusne LED lučke prižgane, je vozilo pripravljeno za uporabo.

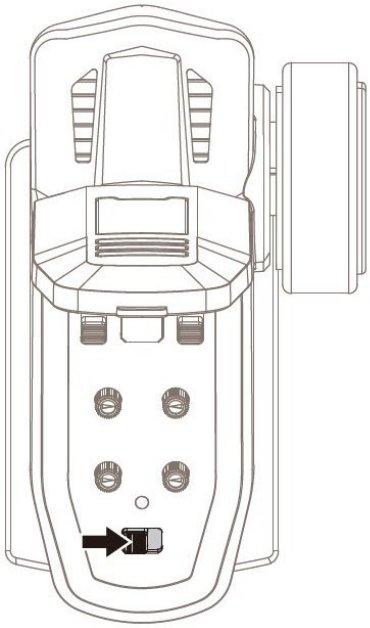

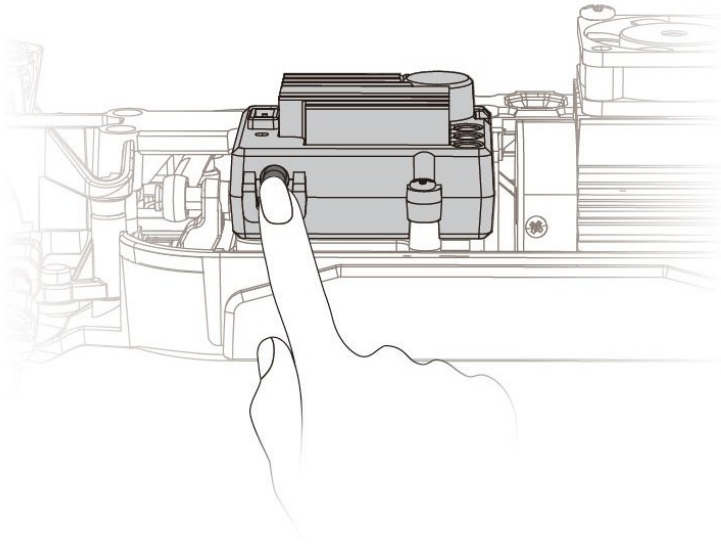

**Ko vklopite daljinski upravljalnik, se ne dotikajte plina ali volana. Ne uporabljajte daljinca, dokler LED ne sveti neprekinjeno.**

## R30 sprejemnik

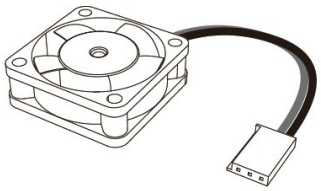

Ventilator
(VCC/FAN)

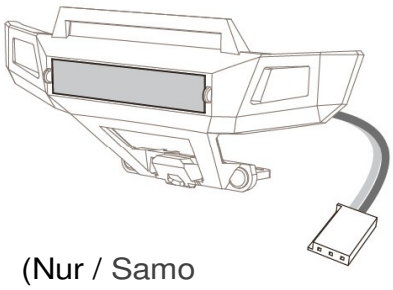

Luč na odbijaču
(CH3)

(Nur / Samo 22796, 22797)

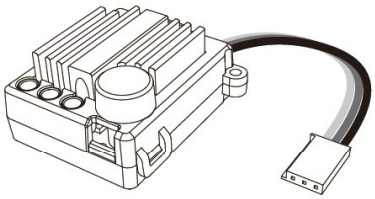

ESC (CH 2)

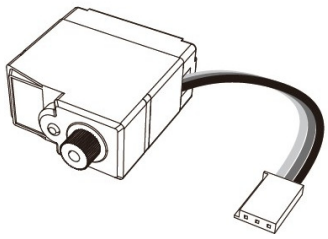

Servo za krmiljenje
(CH1)

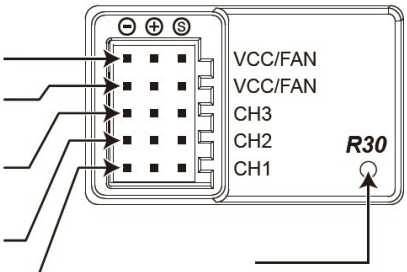


Antenne
(Prosimo, poskrbite, da je antena navpično poravnana) Antena
Prosimo, poskrbite, da je antena poravnana navpično.

VCC/VENTILATOR:
Napajalni vmesnik
(VCC = 5-6V)
VCC/FAN: Napajalni vmesnik

| Status LED | Pomen |
|---|---|
| Sveti | Povezano |
| Utripa | Ni povezave |

## E45A2 Brushless ESC

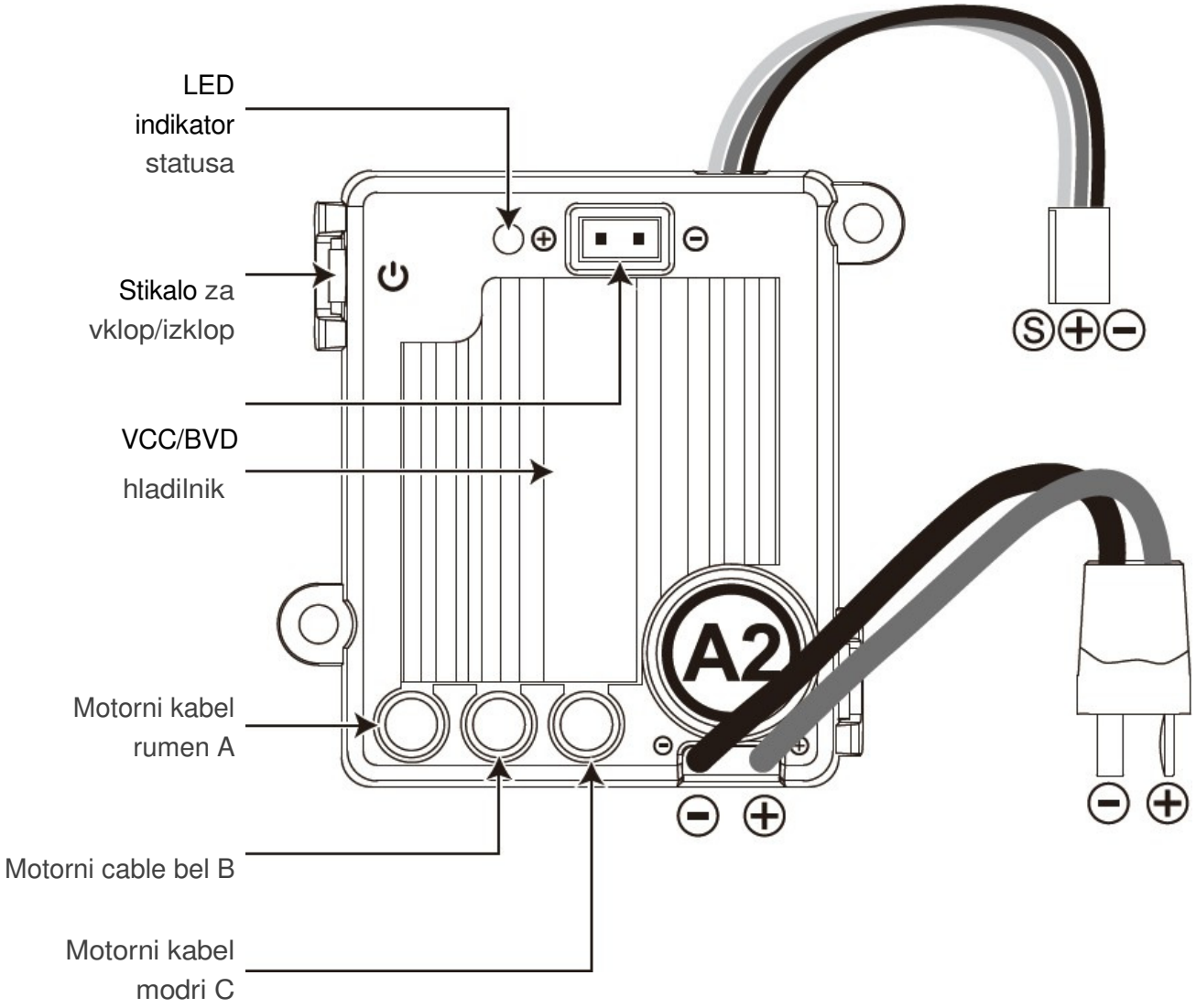


| Situacija indikatorja luči | Pomen |
|---|---|
| Gori neprekinjeno | Vse funkcije so pravilne |
| Hitro utripa | A. Brez signala - B. Plin pritisnjen |
| Počasi utripa | Aktivna zaščita pred nizko napetostjo |
| Dvakrat utripa | Aktivna zaščita pred pregrevanjem |
| Ne gori | Aktivna zaščita pred stiskanjem |

## T3D daljinski upravljalnik

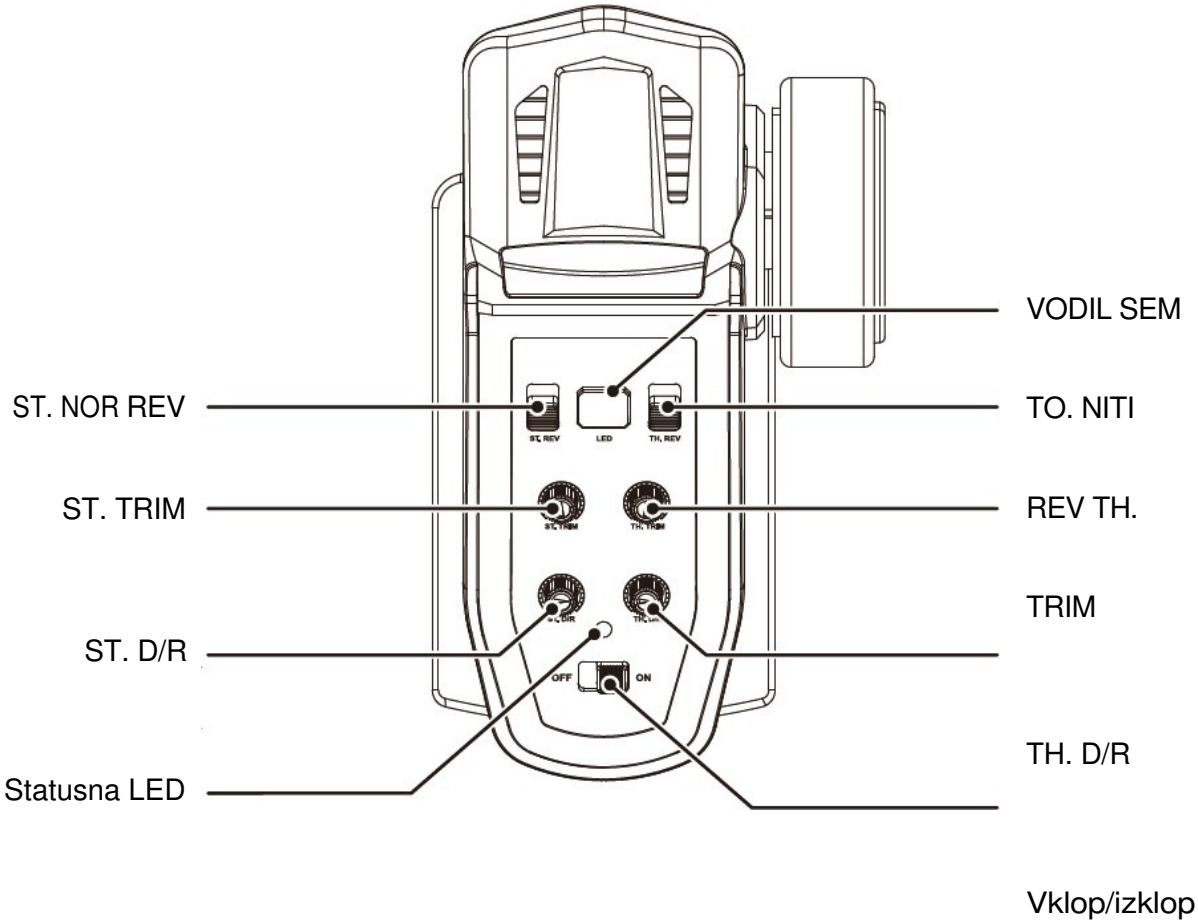


| | | | |
|---|---|---|---|
| ST. NOR REV | Obrat krmiljenja | ST. TRIM | Nastavitev smeri vožnje (špura) |
| ST. D/R | Upogibanje krmiljenja<br>Dvojna hitrost krmiljenja | LED | Osvetlitev |
| TH. NOR REV | Zamenjava plina | TH. TRIM | Nastavitev moči plina |
| TH. D/R | Nastavitev maksimalne hitrosti | Vklop/izklop | Ein/Aus |

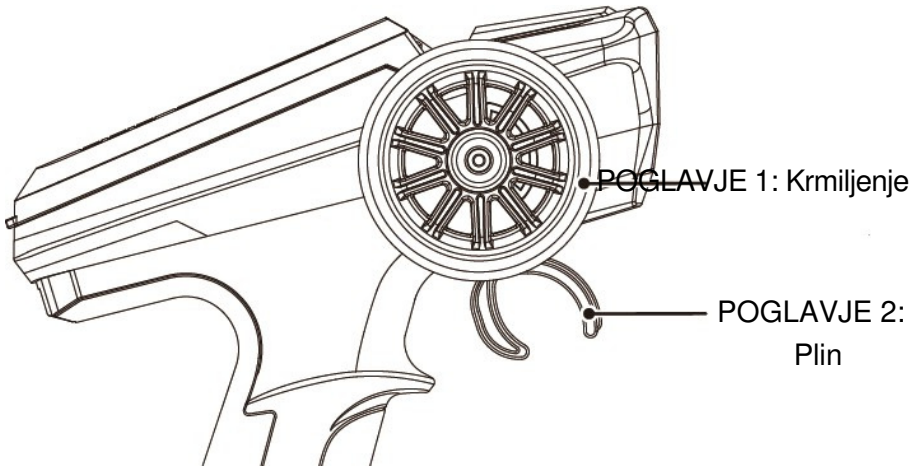

## ST. TRIM (Trim volana )

Če vozilo ne vozi naravnost, se to lahko popravi z obračanjem potenciometra.

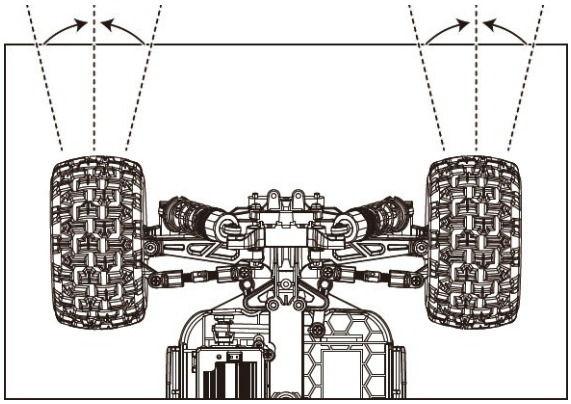

## TH. TRIM (nastvitev plina)

Če avto ne ustavi, ko je ročica za plin v prostem teku, lahko potenciometer nastaviš, dokler avto ne ustavi.

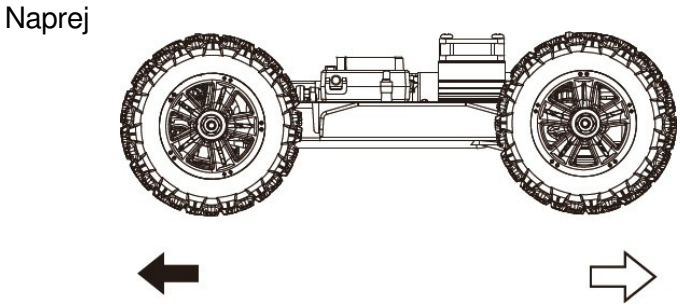


## Statusna LED

| Situacija z indikatorsko lučko | Pomen |
|---|---|
| Sveti | V redu deluje |
| Hitro utripa | Baterije daljinskega upravljalnika so prazne |

## Fn (nadzor svetlobe CH3)

Pritisnite gumb za vklop ali ugašanje luči na vozilu.

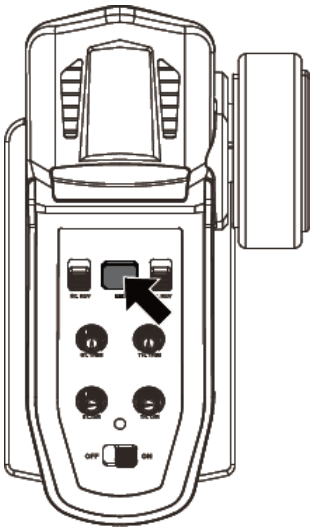

## POGLAVJE 1: ST (krmiljenje)

Nevtralni

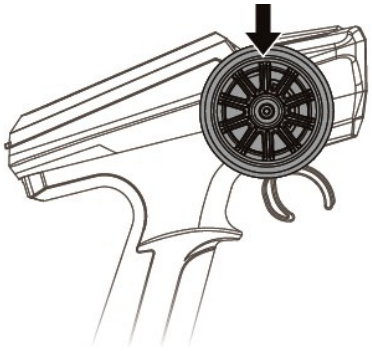

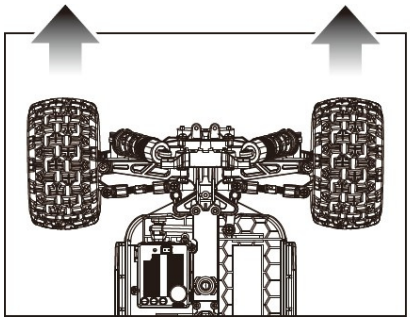

Zavijte levo

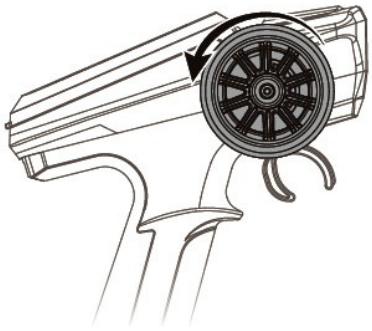

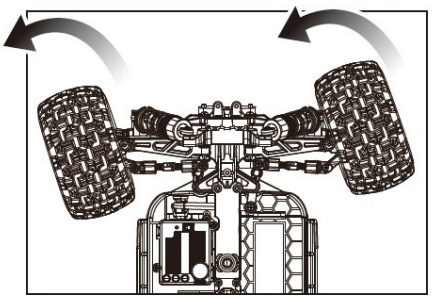

Zavij desno



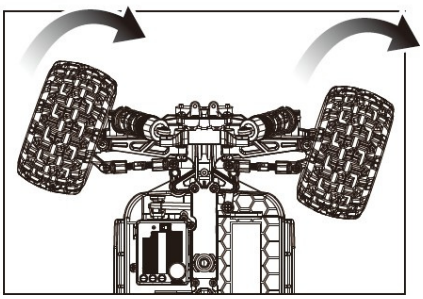

## POGLAVJE 2: TH (gas/bremza)

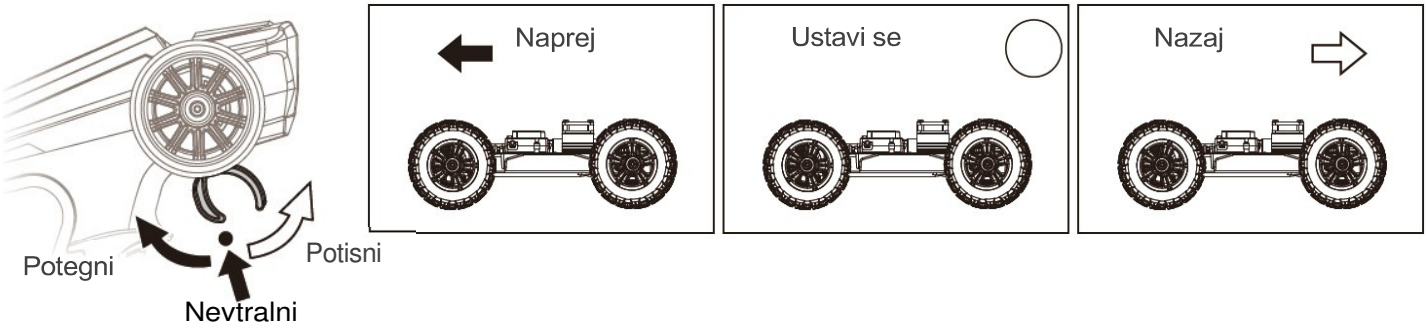


**Zavora:** Ko se avto premika naprej, potisnite ročico za plin naprej. Vozilo bo zaviralo. Ročico za plin vrnite v nevtralni položaj in jo ponovno potisnite naprej, da avto vzvratno stečete vzvratno.

POZOR: Avto nima zavorne funkcije pri vzvratni vožnji.

## Vstavite baterije v namestitev baterij za daljinski upravljalnik

Odpri pokrov baterijskega predalčka na spodnji strani daljinskega upravljalnika. Vstavi štiri 1,5V AA baterije. Preveri, da je polariteta pravilna. Zapri predal za baterije.

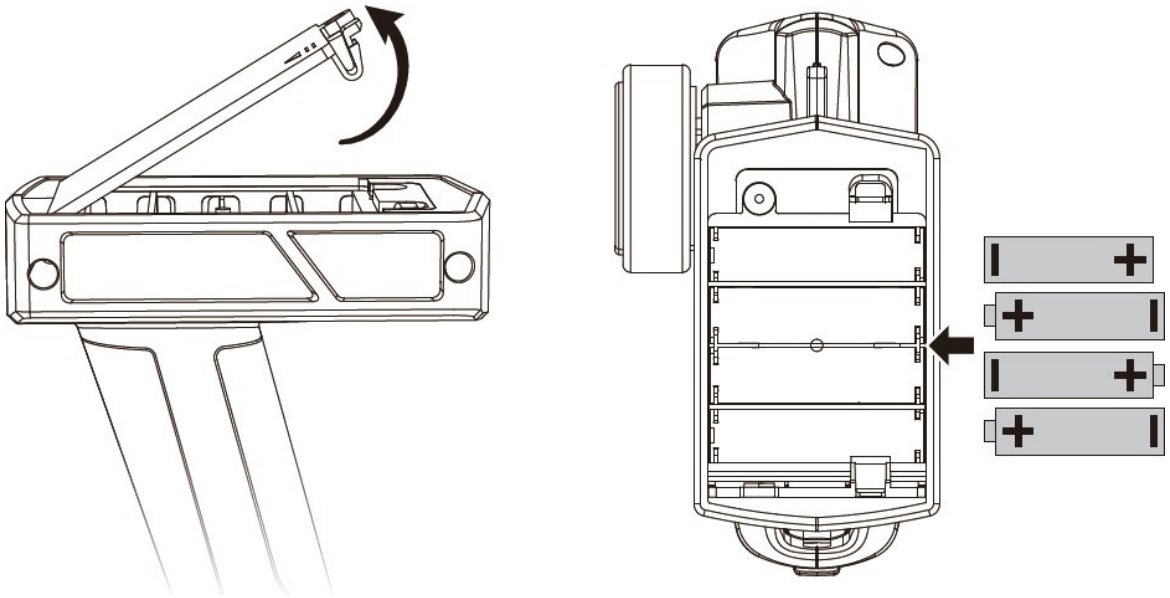

## 22796|22797 Wheelie Bar

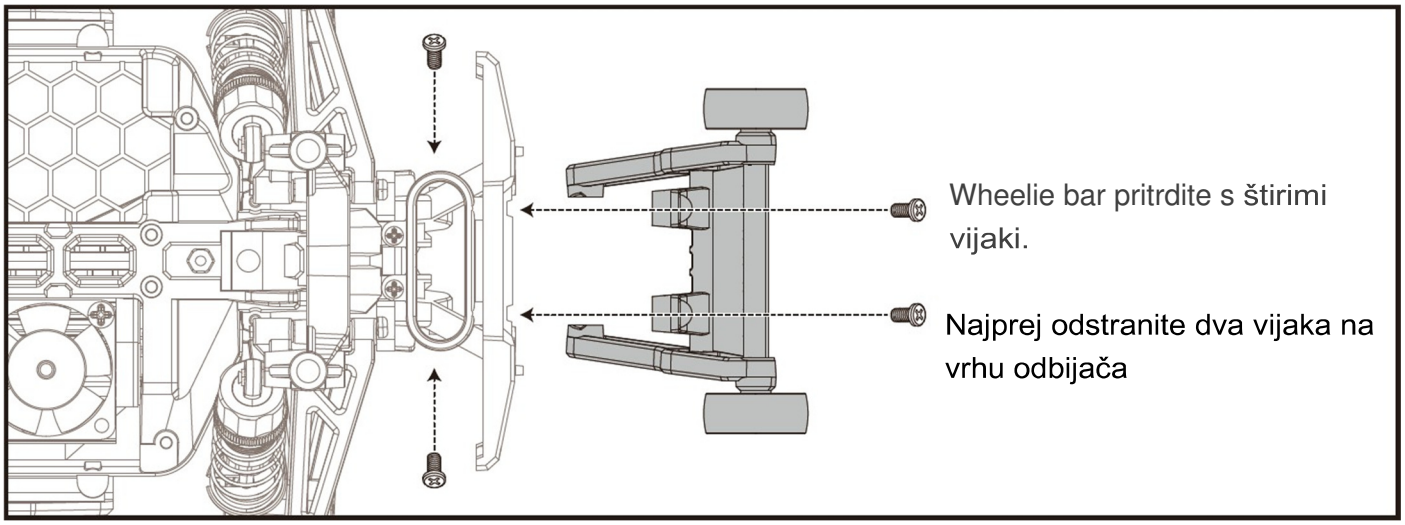

Wheelie bar pritrdite s štirimi vijaki.

Najprej odstranite dva vijaka na vrhu odbijača

## 22798 Wheelie bar & Zadnje krilo

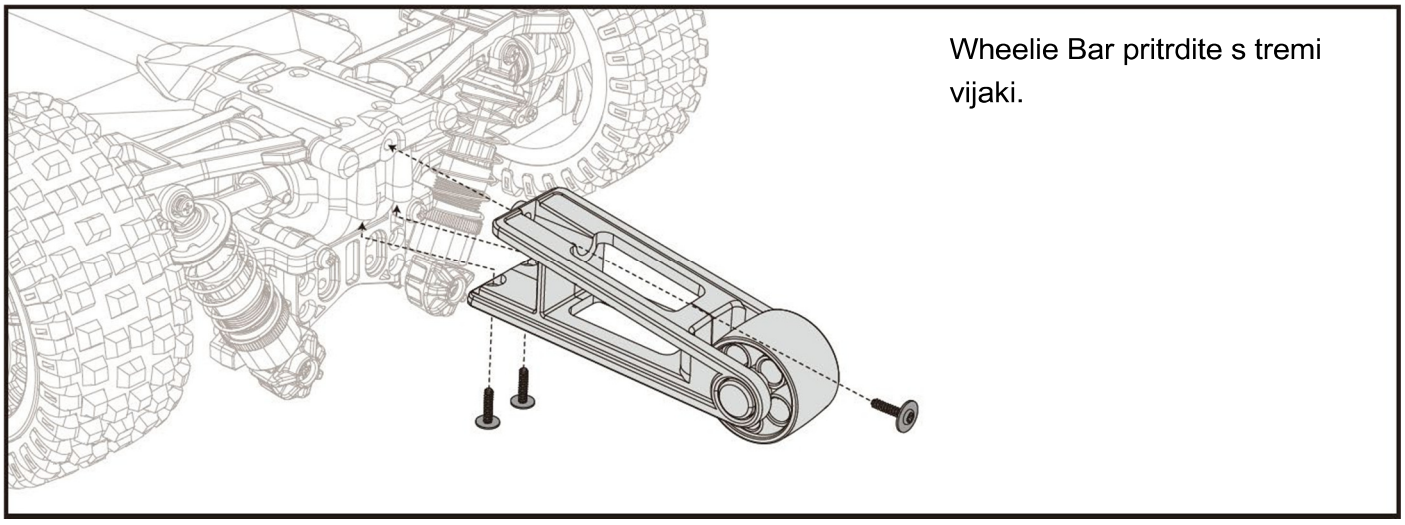

Wheelie Bar pritrdite s tremi vijaki.

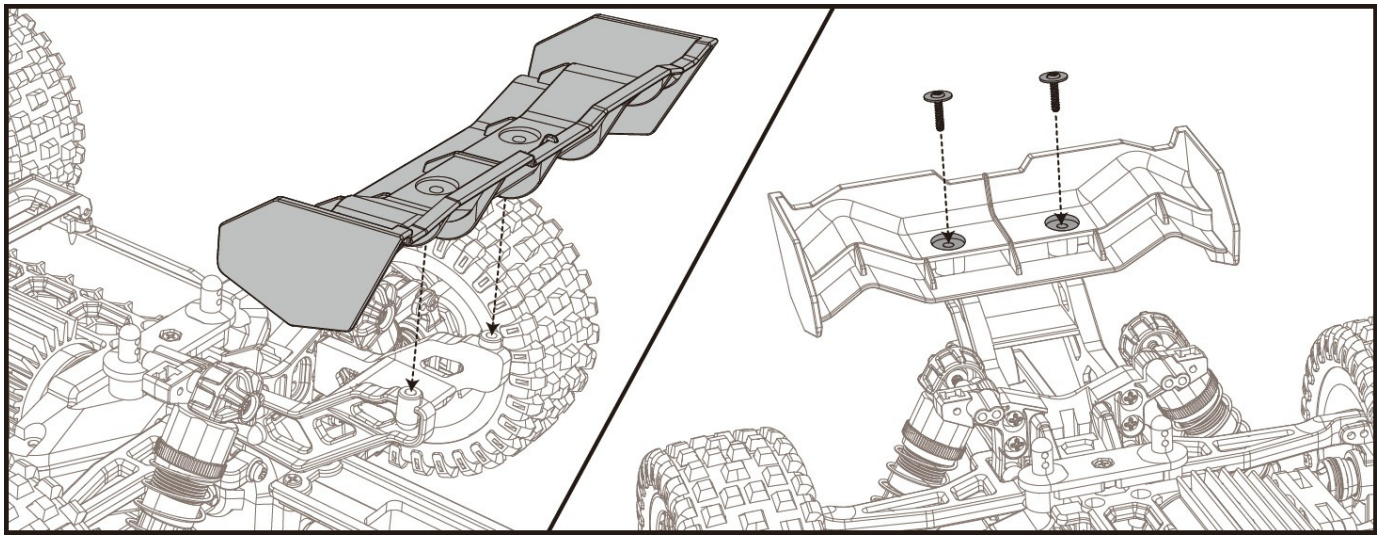

## **Namestitev** in priključitev baterije

1. Najprej odpri zaponko s ključko in zanko.
2. Baterijo postavite v predal za baterije.
3. Zapri zaponko s ključko in zanko.
4. Priključite baterijo na ESC.

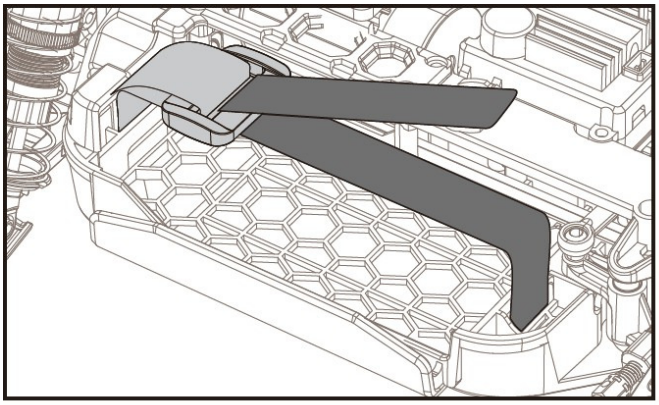

1

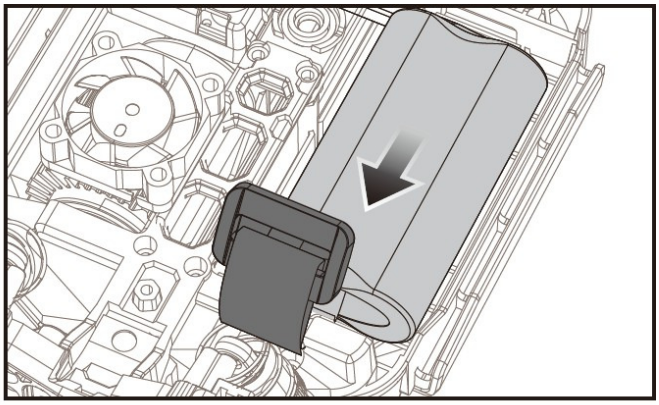

2

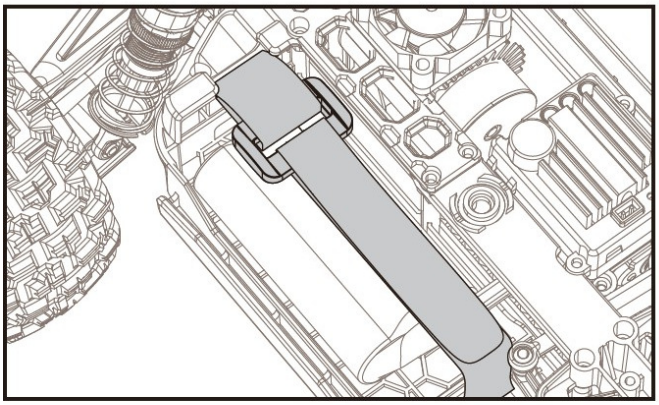

3

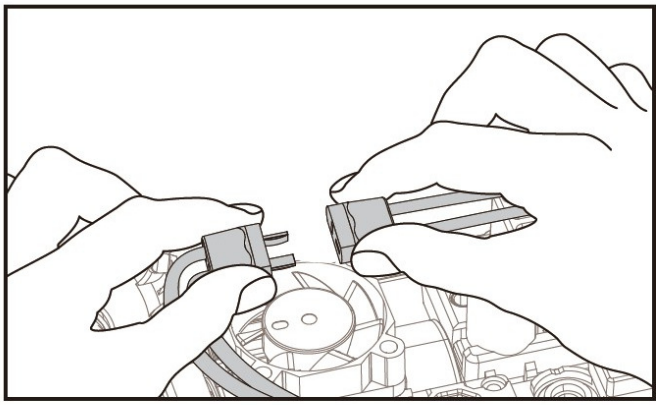

4

## polnjenje baterije

Priporočamo uporabo 5V 2A USB polnilca.
Med polnjenjem LED dioda na USB koncu polnilnega kabla sveti rdeče, zelena LED pa utripa. Ko je polnjenje končano, zelena LED lučka ostane prižgana.

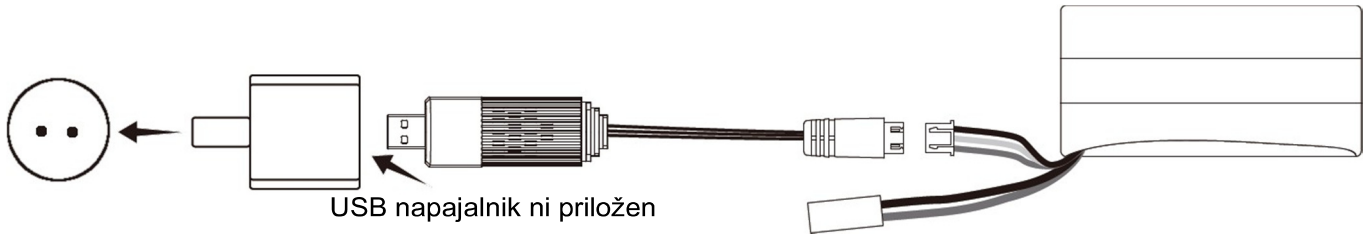


## 22796 Pritrditi karoserijo

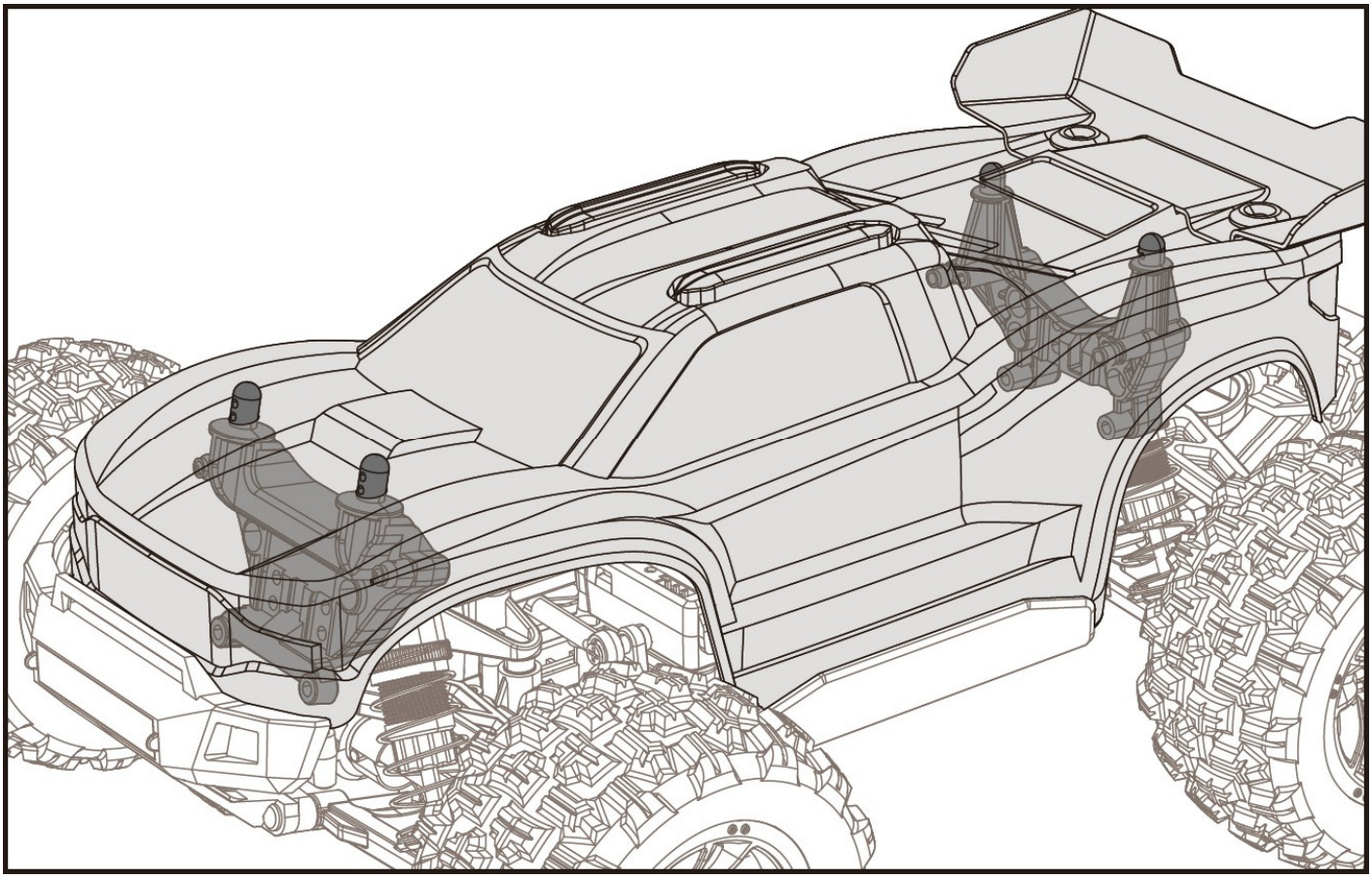

Poravnajte 4 luknje v ohišju z nosilci, nato jih namestite.

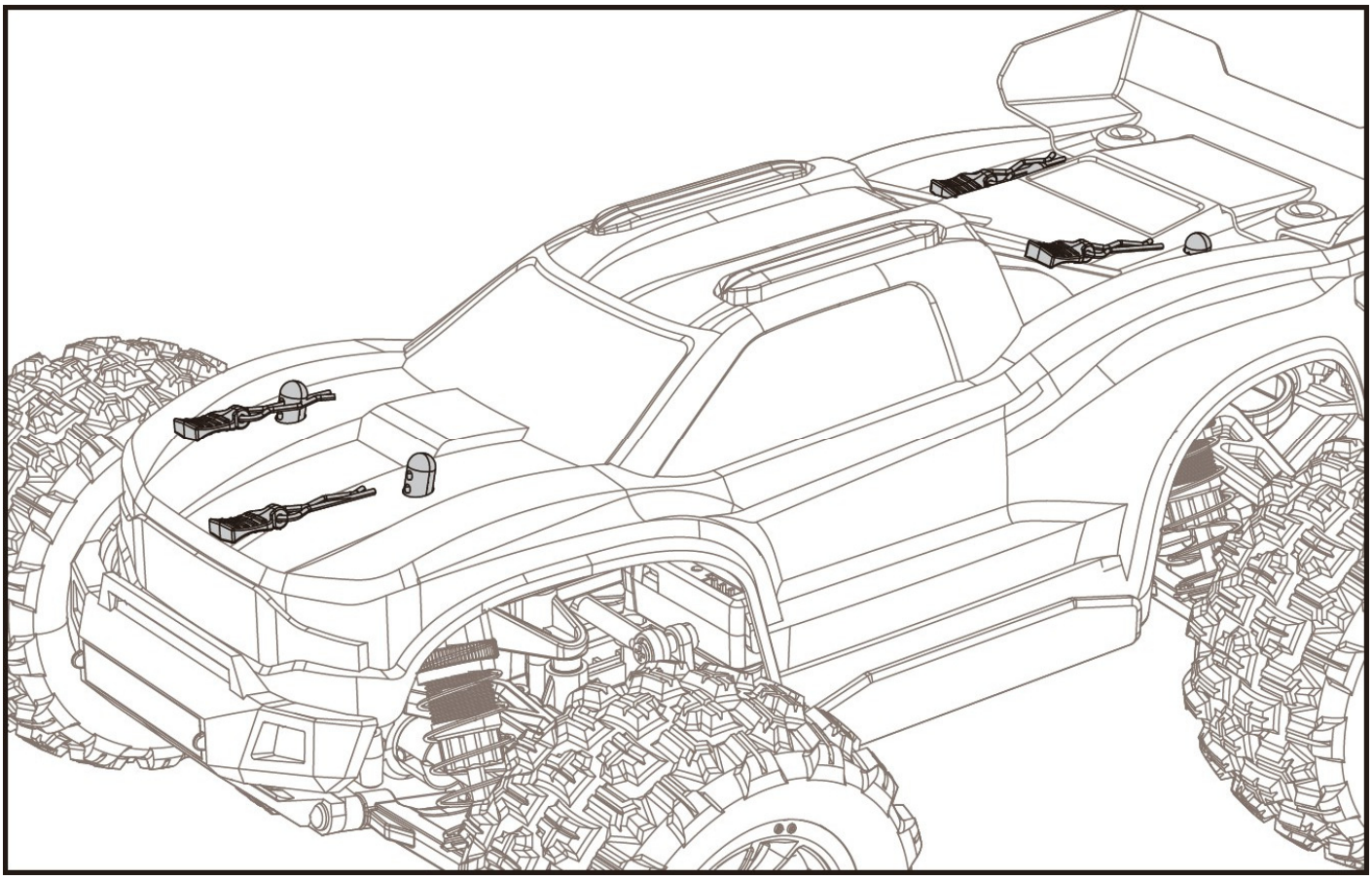

Vstavi 4 sponke v luknje, da pritrdiš karoserijo.

## 22797 Pritrditi karoserijo

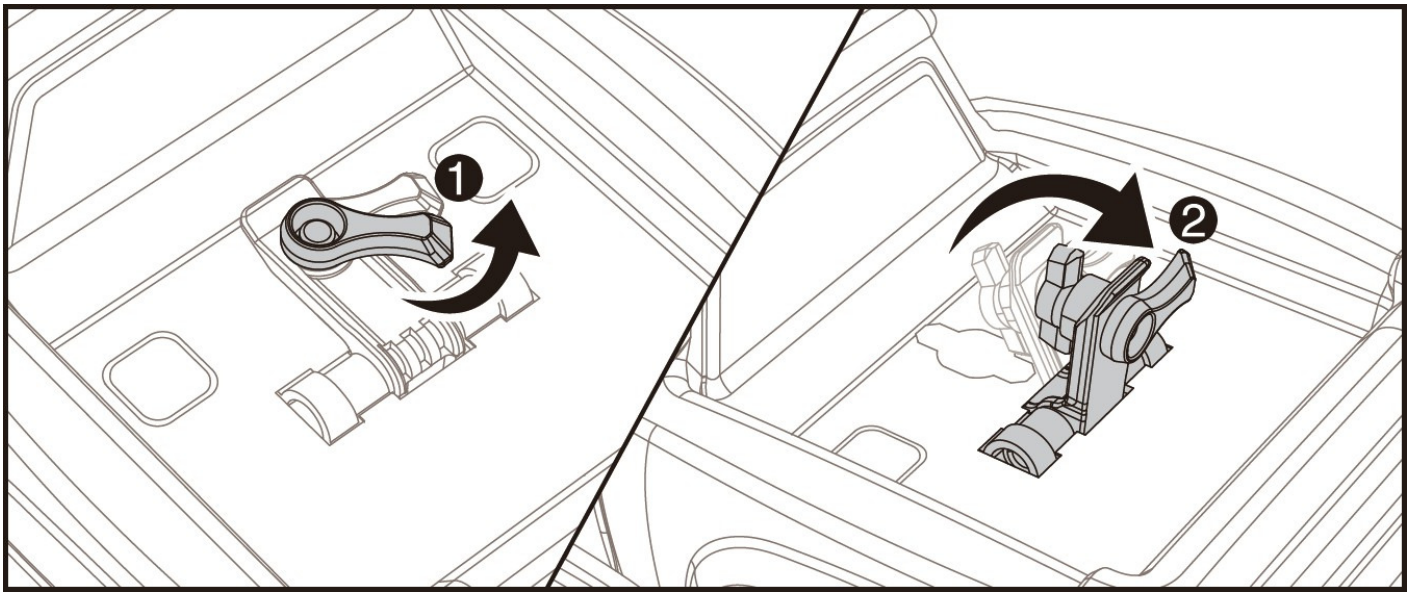


Zavrti gumb v prikazano smer (1) in jo obrniti navzgor (2).

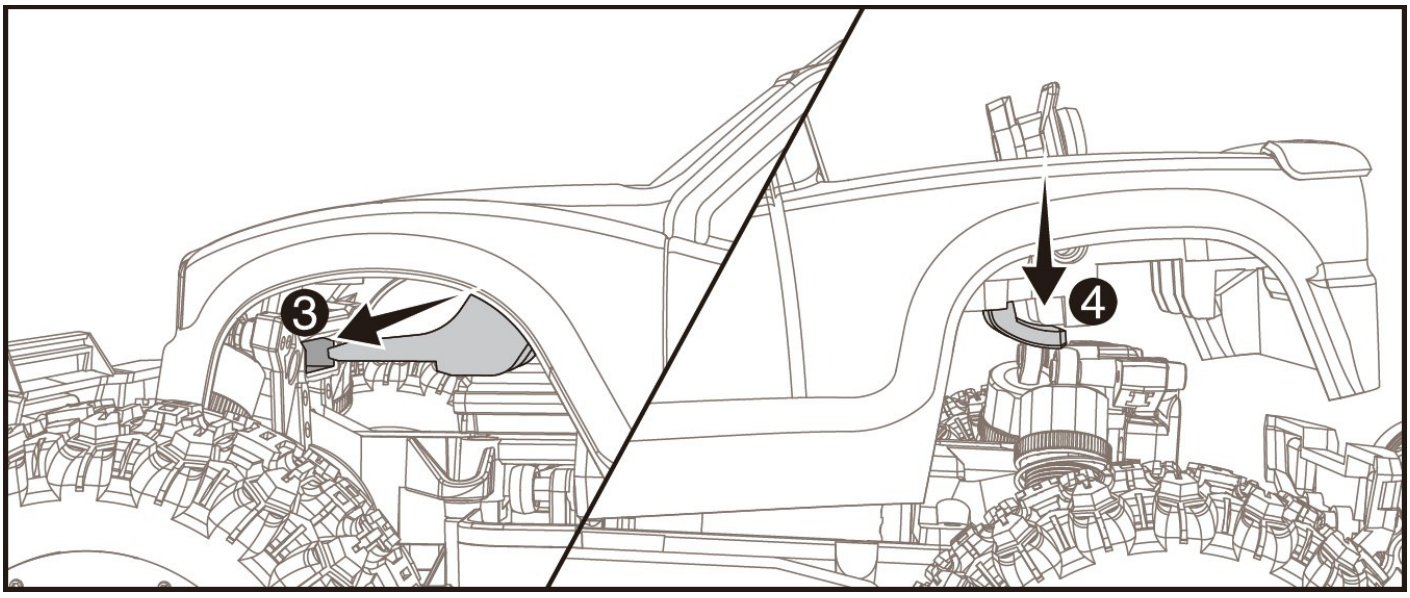


Vstavite sprednji jeziček v priključek na stolpu blažilcev (3) in pritisnite zadnji del karoserije navzdol (4).

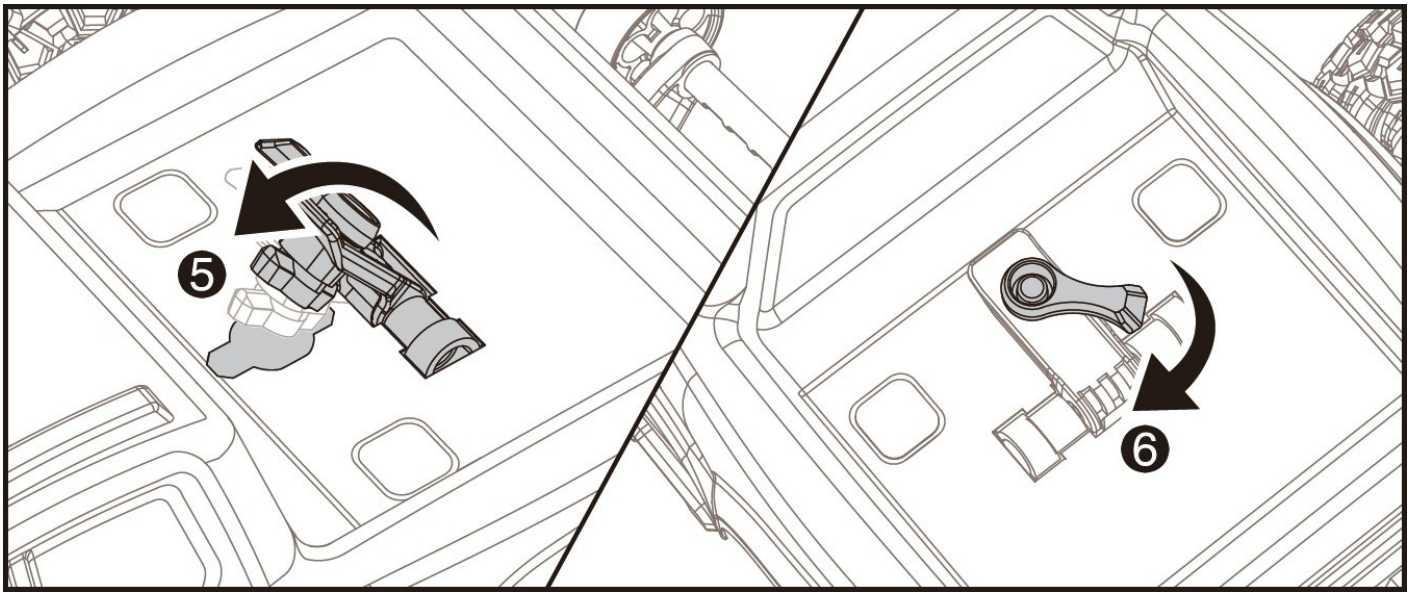


Zaklep obrnite navzdol (5) in obrnite ročico, kot je prikazano (6).

## 22798 Pritrditi karoserijo

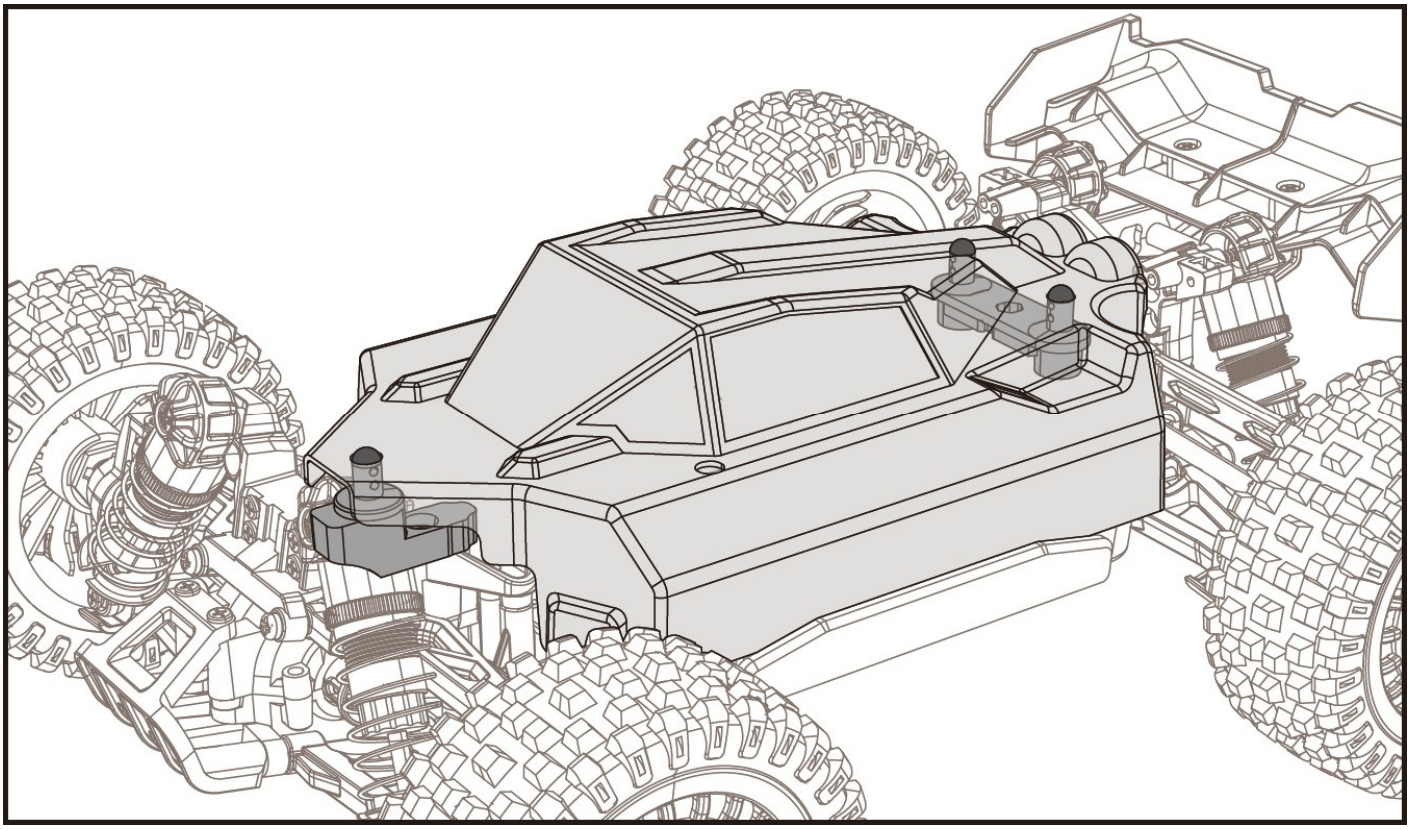

Poravnajte tri luknje v ohišju z nosilci, nato jih namestite.

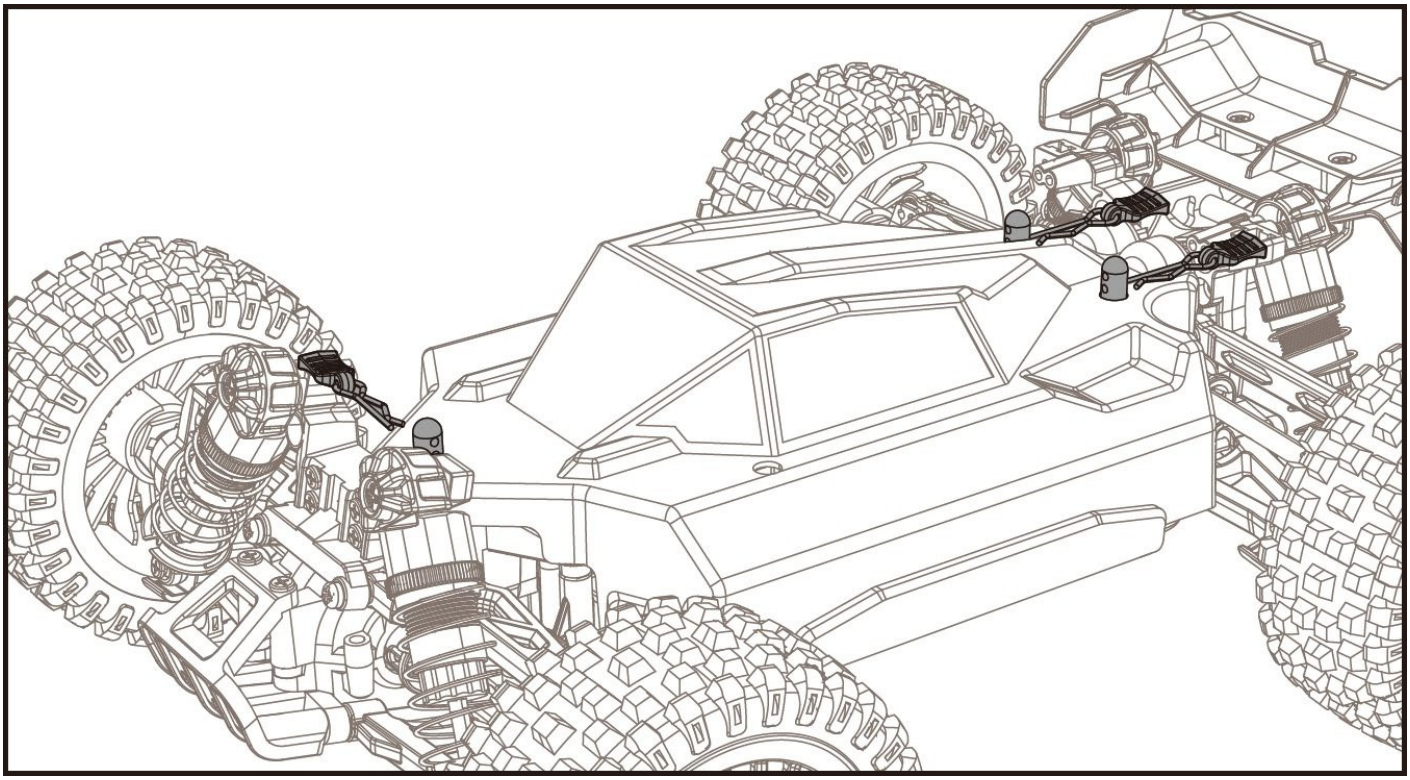

V luknje vstavite 3 sponke, da telo pritrdite.

# Karoserija 22798

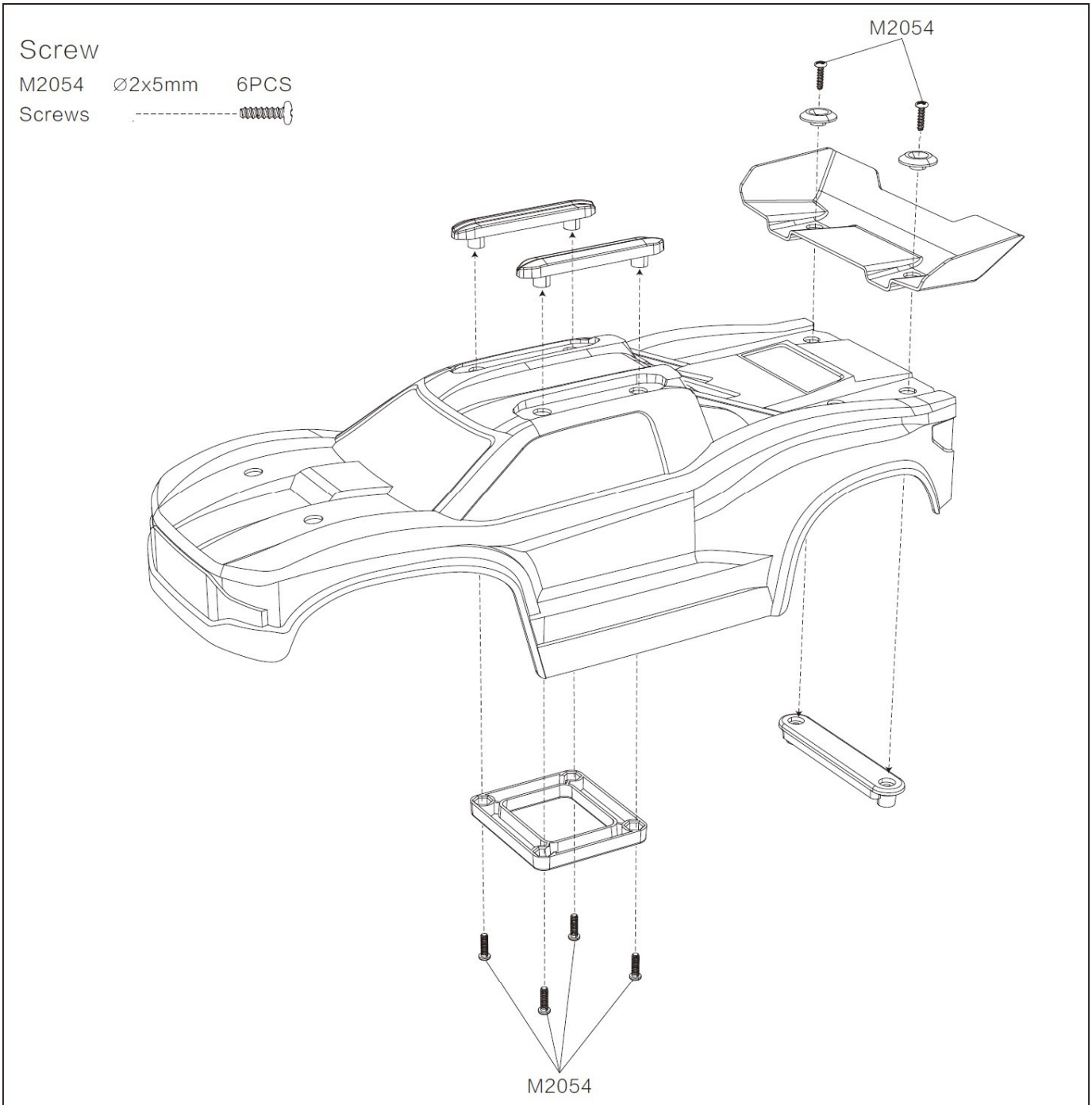


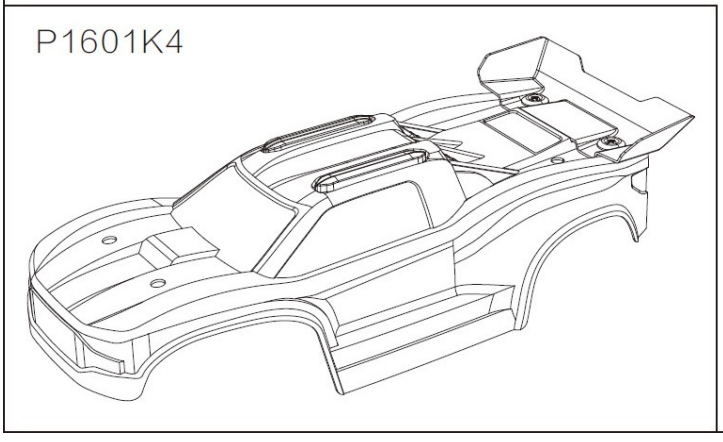

# Karoserija 22796

Screw

M2054 ∅2x5mm 14PCS
Screws

M26414 ∅2.6x4mm 2PCS
Screws

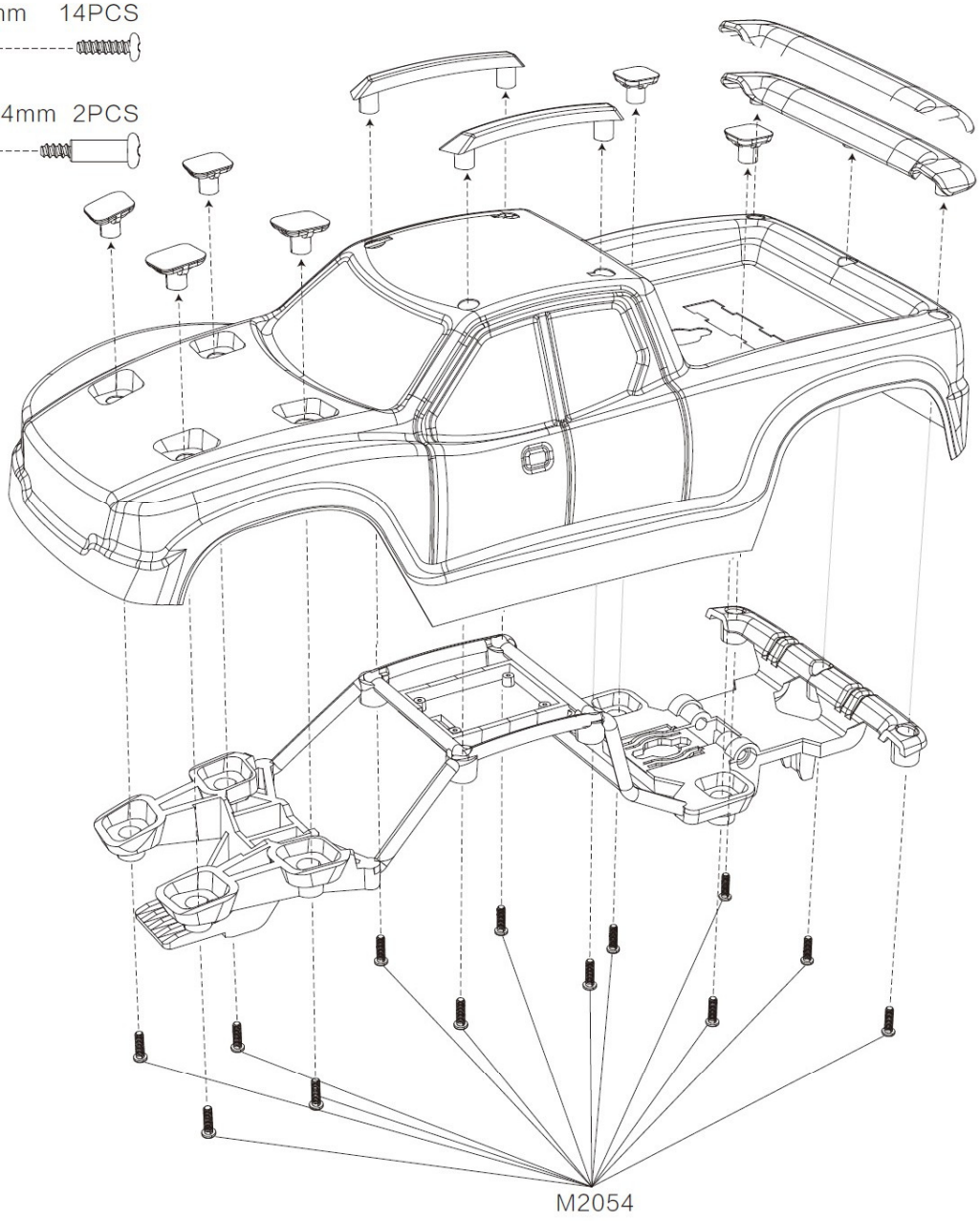


1601C

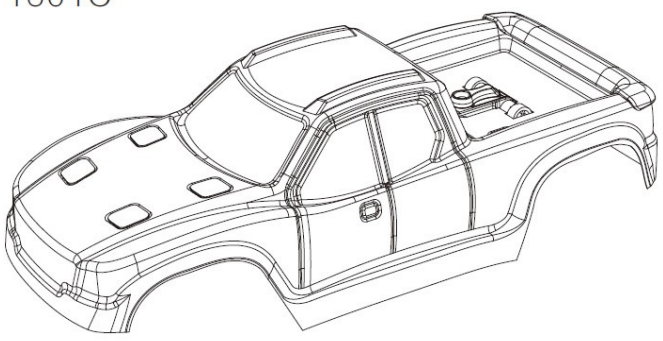

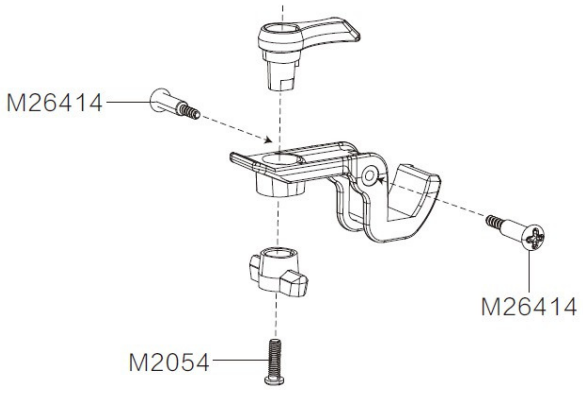

## 22796/22797 Sprednji odbijač

Screw
M2684 Ø2.6x8mm 2PCS
Screws ----------

M2354 Ø2.3x5mm 1PCS
Screws ----------

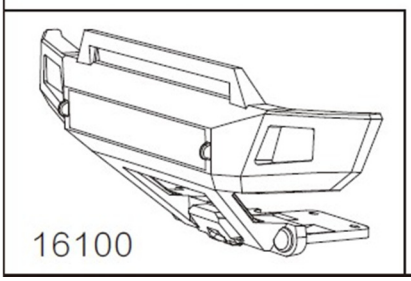


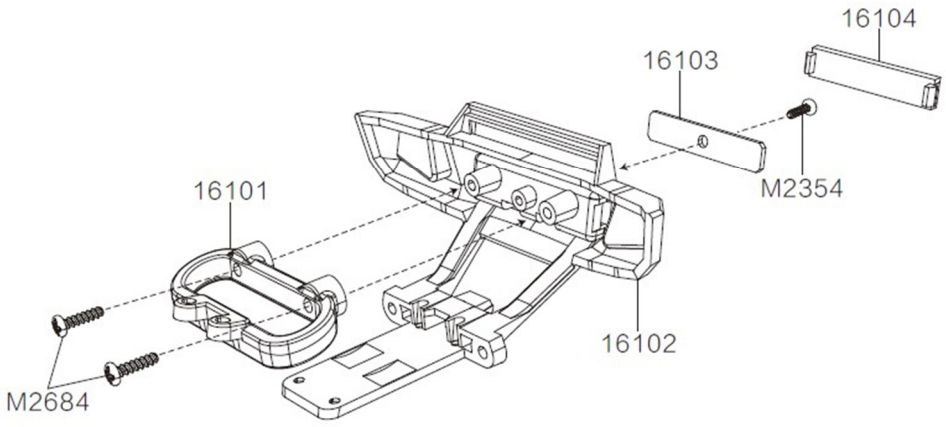


## Sprednja vzmetenje

Screw
M26124 Ø2.6x12.5mm 2PCS
Screws ----------

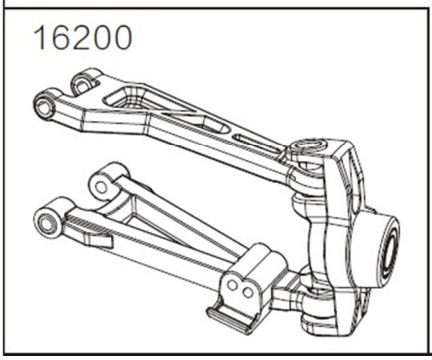


Bearing
R168Z 2PCS
Ball bearing ----------

Pivot balls
Q1601 2PCS
Steering pivot balls ----------

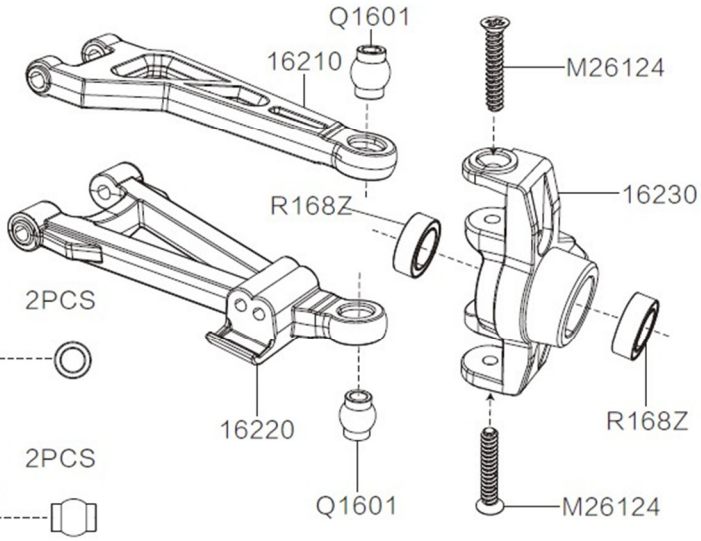


## Sprednja vzmetenje

Screw
M23124 Ø2.3x12mm 1PCS
Screws ----------

Bearing
R168Z 2PCS
Ball bearing ----------

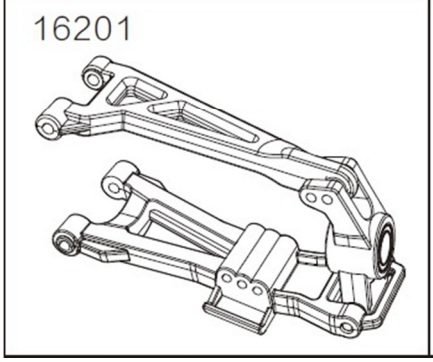


Rear hub pins
M2523 1PCS
Rear hub pins ----------

Pivot balls
Q1602 1PCS
Steering pivot balls ----------

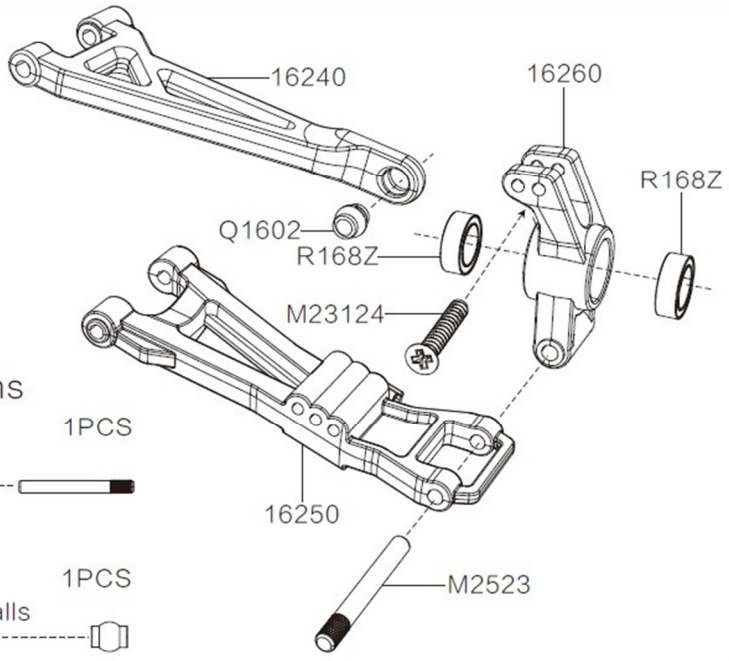

## 16400Y centralni glavni pogonski komplet

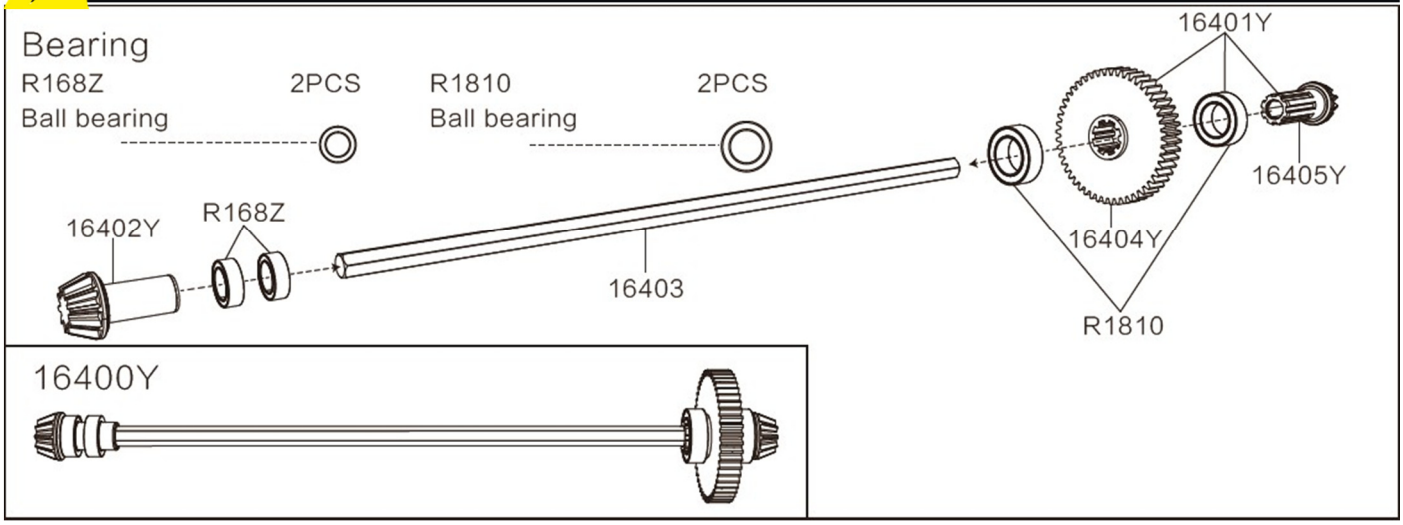


## Diferenciali 16420Y

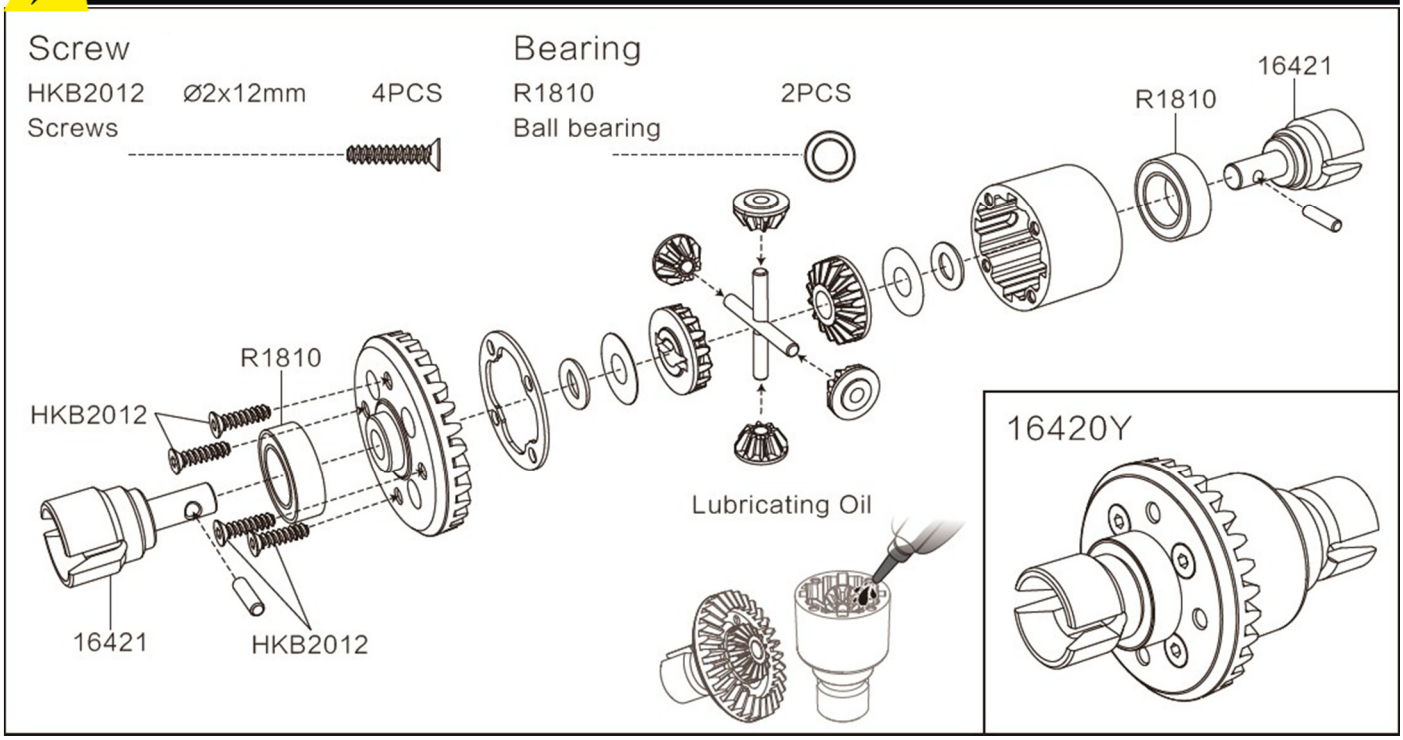


## 16700 Servo

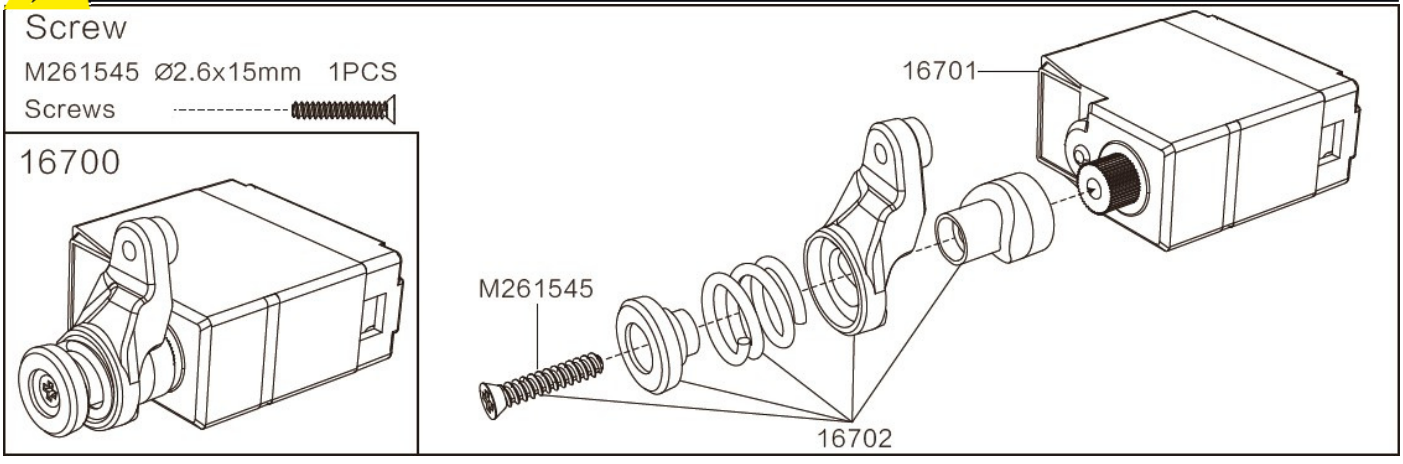

## 22796/22797 blažilec udarcev

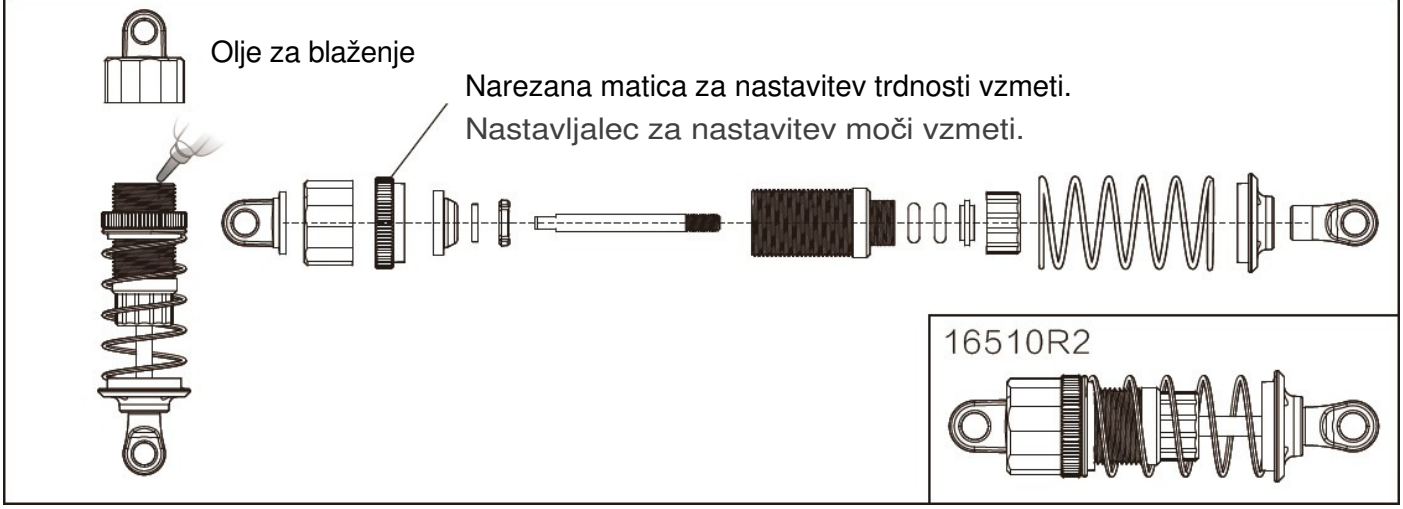


## 22798 Blažilec udarcev

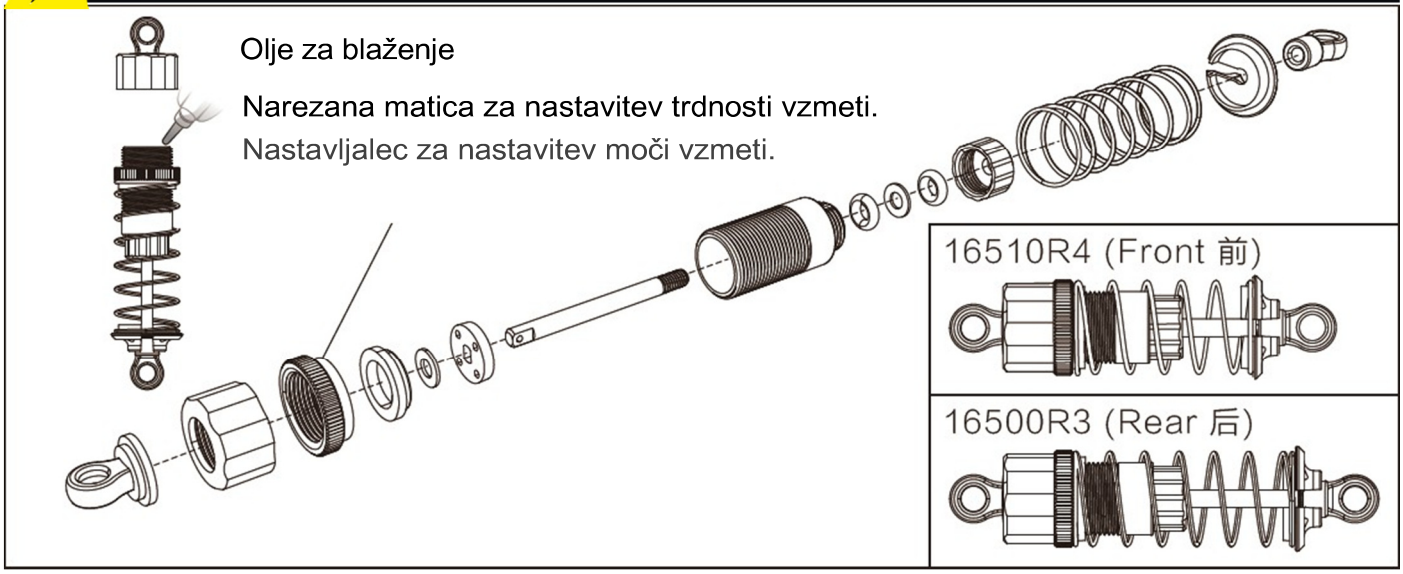


## Krmilni komplet 16430P

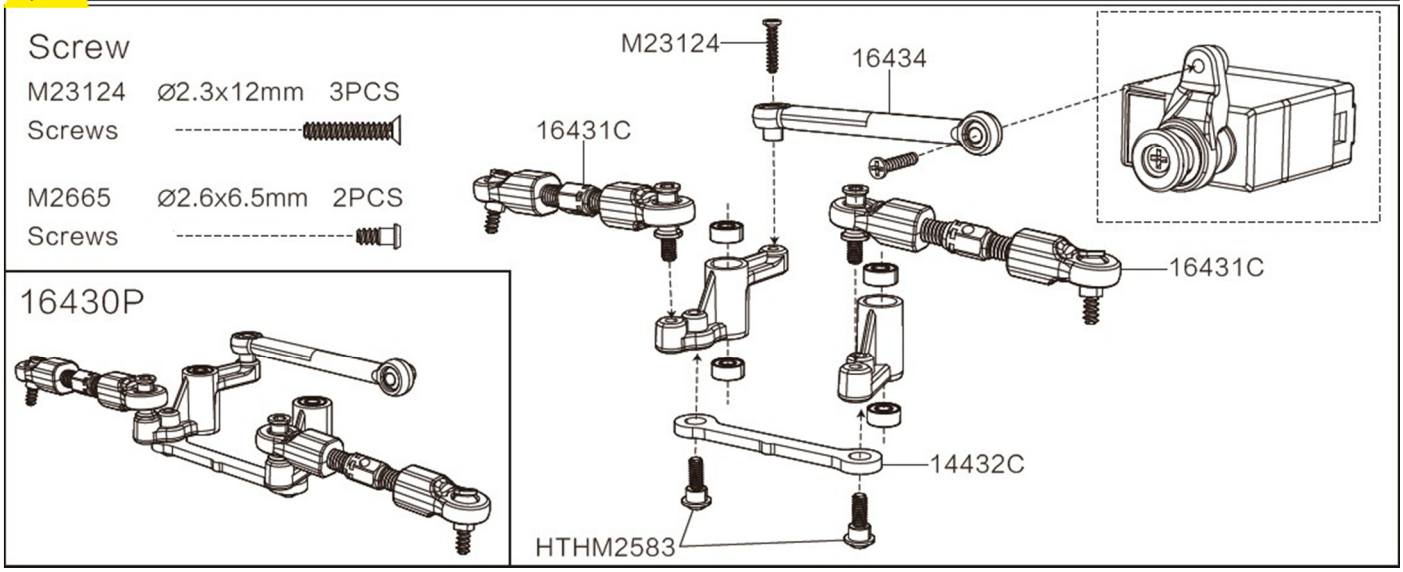

# motorni komplet B284B in 16397

Screw

| | | |
|---|---|---|
| M3066 Screws | Ø3x6mm | 2PCS |
| M3156 Screws | Ø3x15mm | 2PCS |
| M3030 Screws | Ø3x3mm | 1PCS |

B284B & 16397

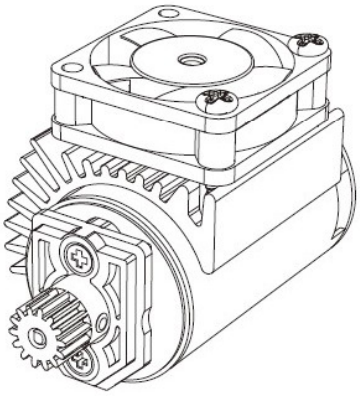

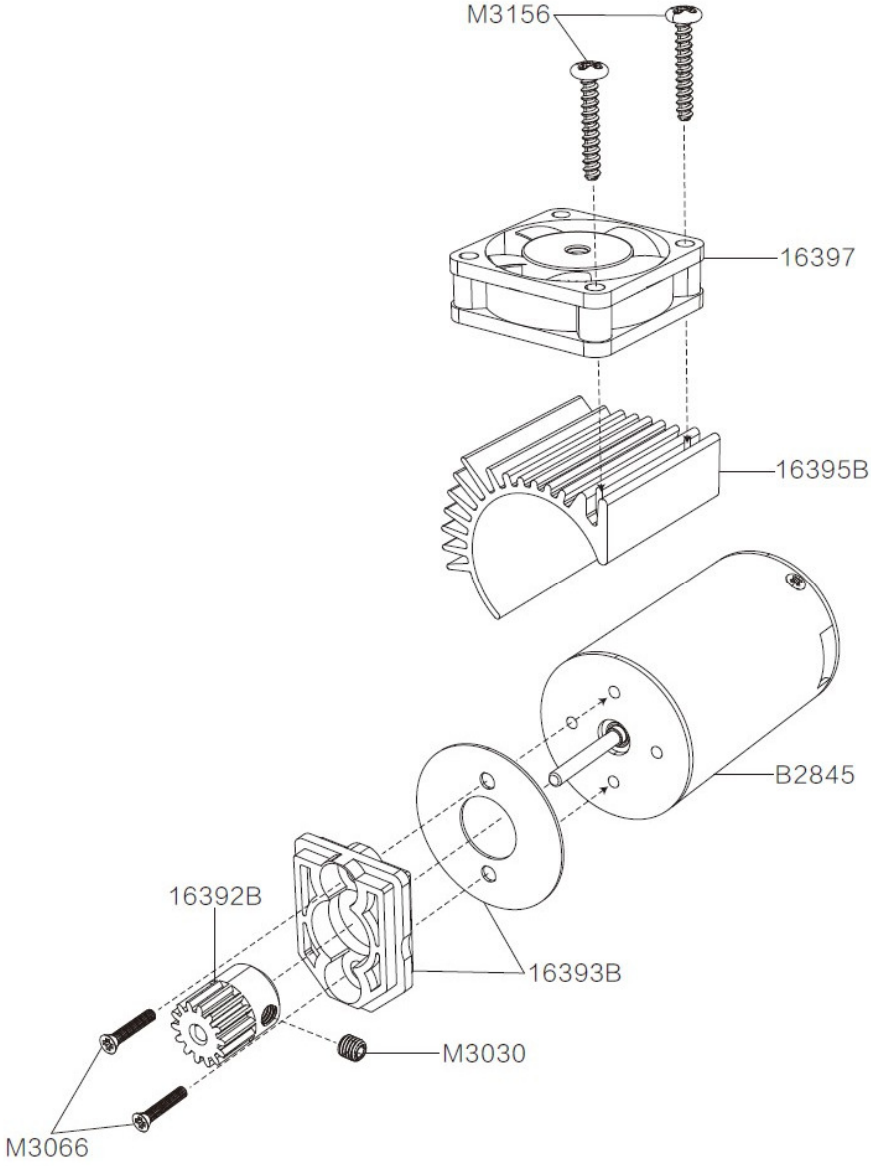

## Screw

| | | |
|---|---|---|
| M26104 | Ø2.6x10mm | 9PCS |
| Screws | | |
| M23104 | Ø2.3x10mm | 6PCS |
| Screws | | |
| M2684 | Ø2.6x8mm | 4PCS |
| Screws | | |
| M23114 | Ø2.3x11mm | 1PCS |
| Screws | | |
| M26154 | Ø2.6x15mm | 1PCS |
| Screws | | |

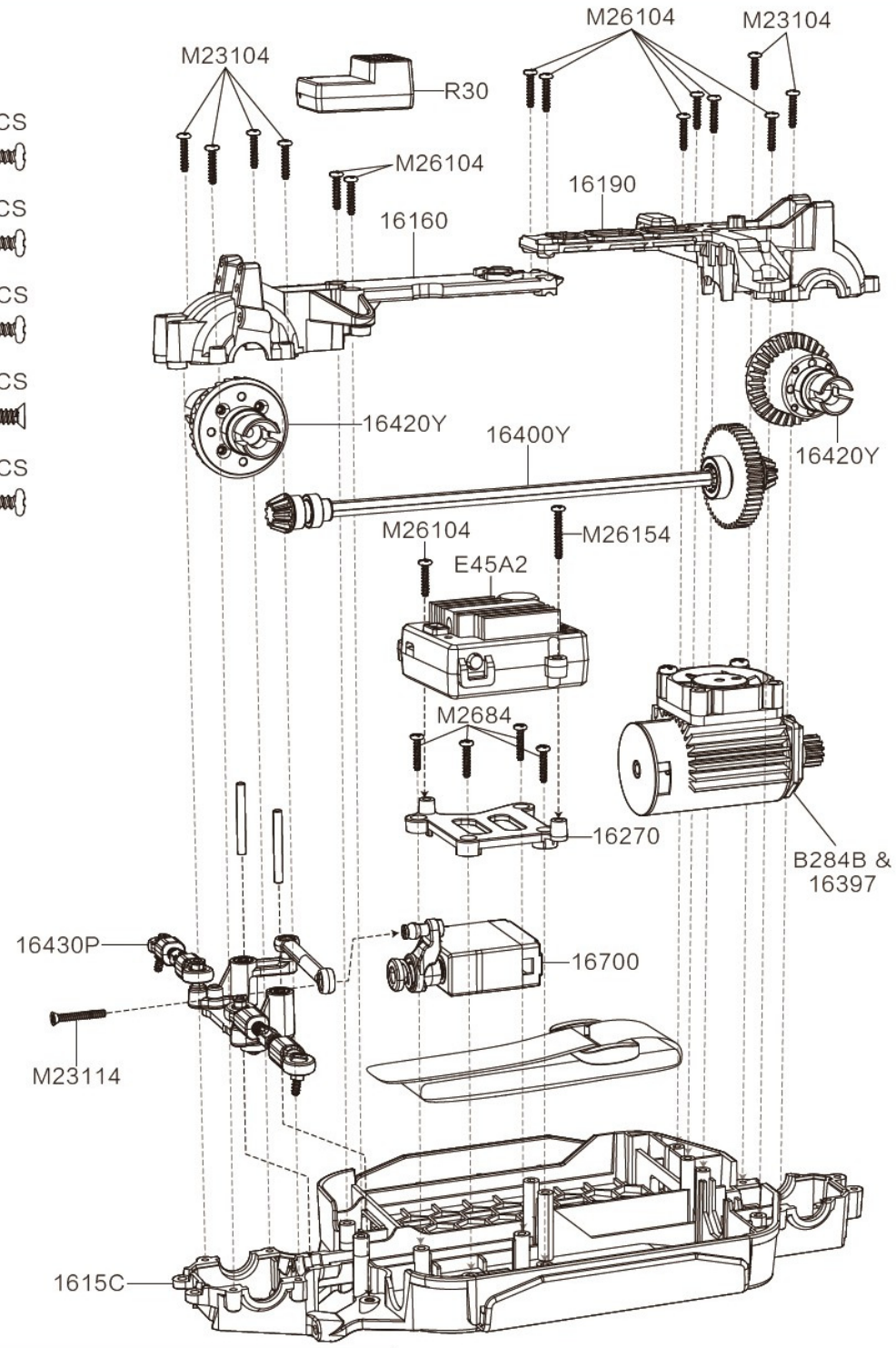


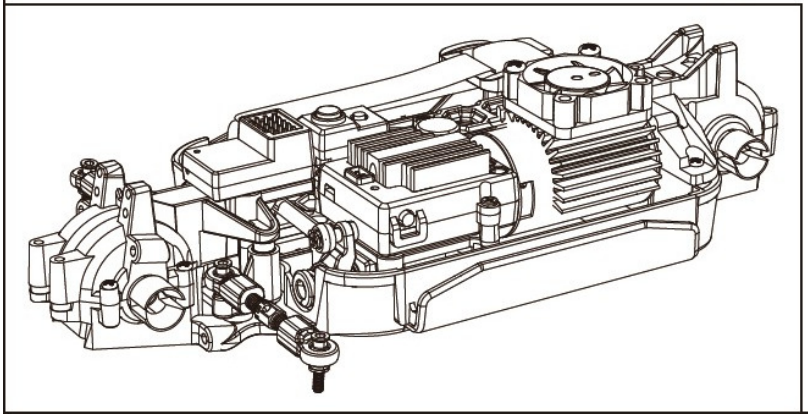

## Screw

| | | |
|---|---|---|
| M3294 | Ø3x29mm | 4PCS |
| Screws | | |
| M26104 | Ø2.6x10mm | 1PCS |
| Screws | | |
| M23104 | Ø2.3x10mm | 4PCS |
| Screws | | |
| M2684 | Ø2.6x8mm | 9PCS |
| Screws | | |

## Iron shaft

M25425 4PCS

Lower swing arm fixed shaft

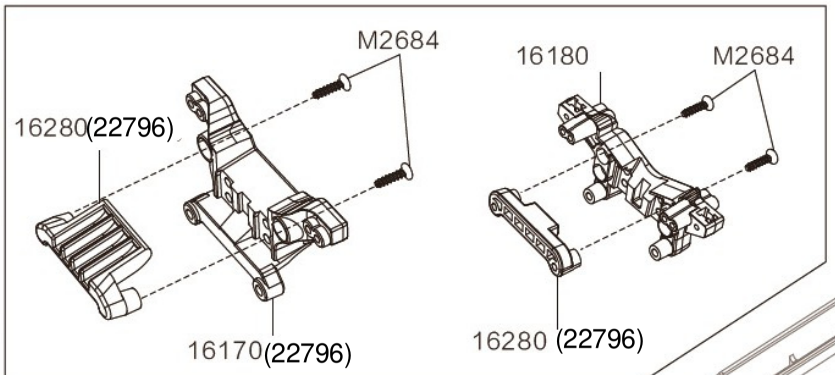





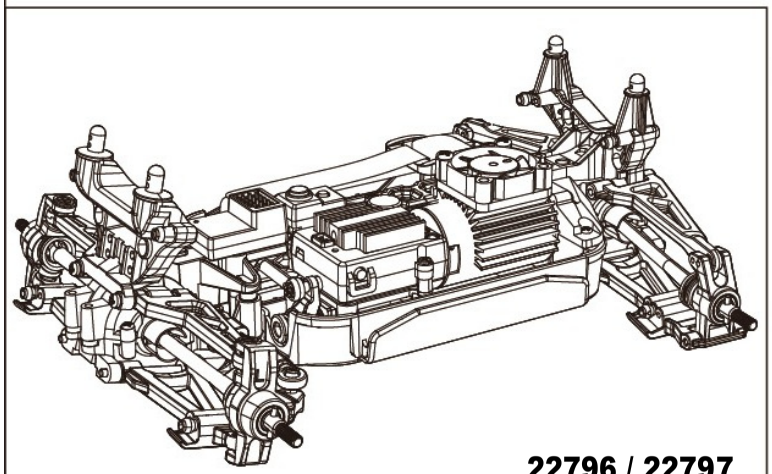

**22796 / 22797**

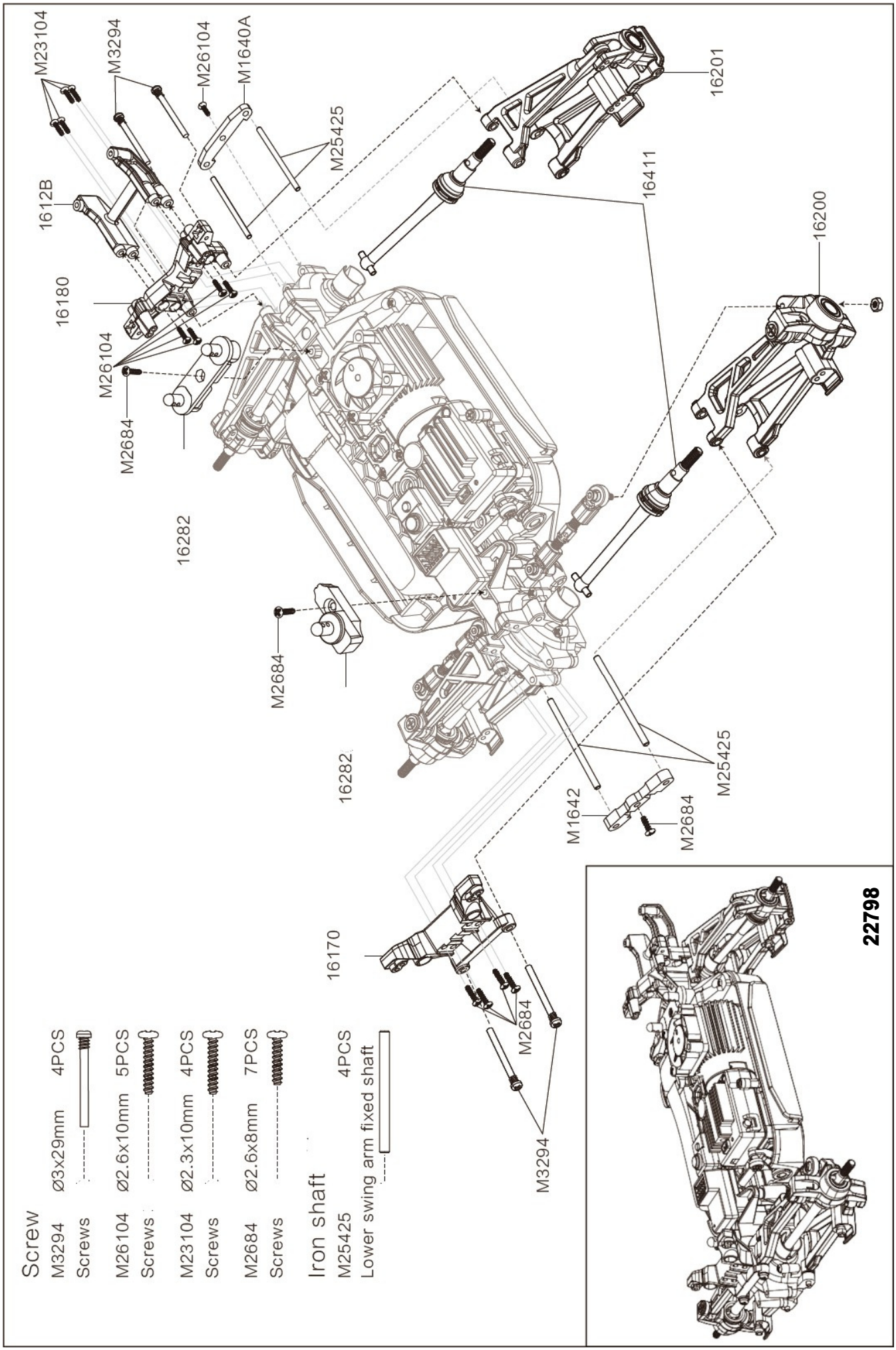
M23104
M3294
M26104
M1640A
M25425
16201
16411
16200
1612B
16180
M26104
M2684
16282
M2684
16282
M25425
M1642
M2684
16170
M2684
M3294
22798
Screw
M3294 Ø3x29mm 4PCS
Screws
M26104 Ø2.6x10mm 5PCS
Screws
M23104 Ø2.3x10mm 4PCS
Screws
M2684 Ø2.6x8mm 7PCS
Screws
Iron shaft
M25425 4PCS
Lower swing arm fixed shaft

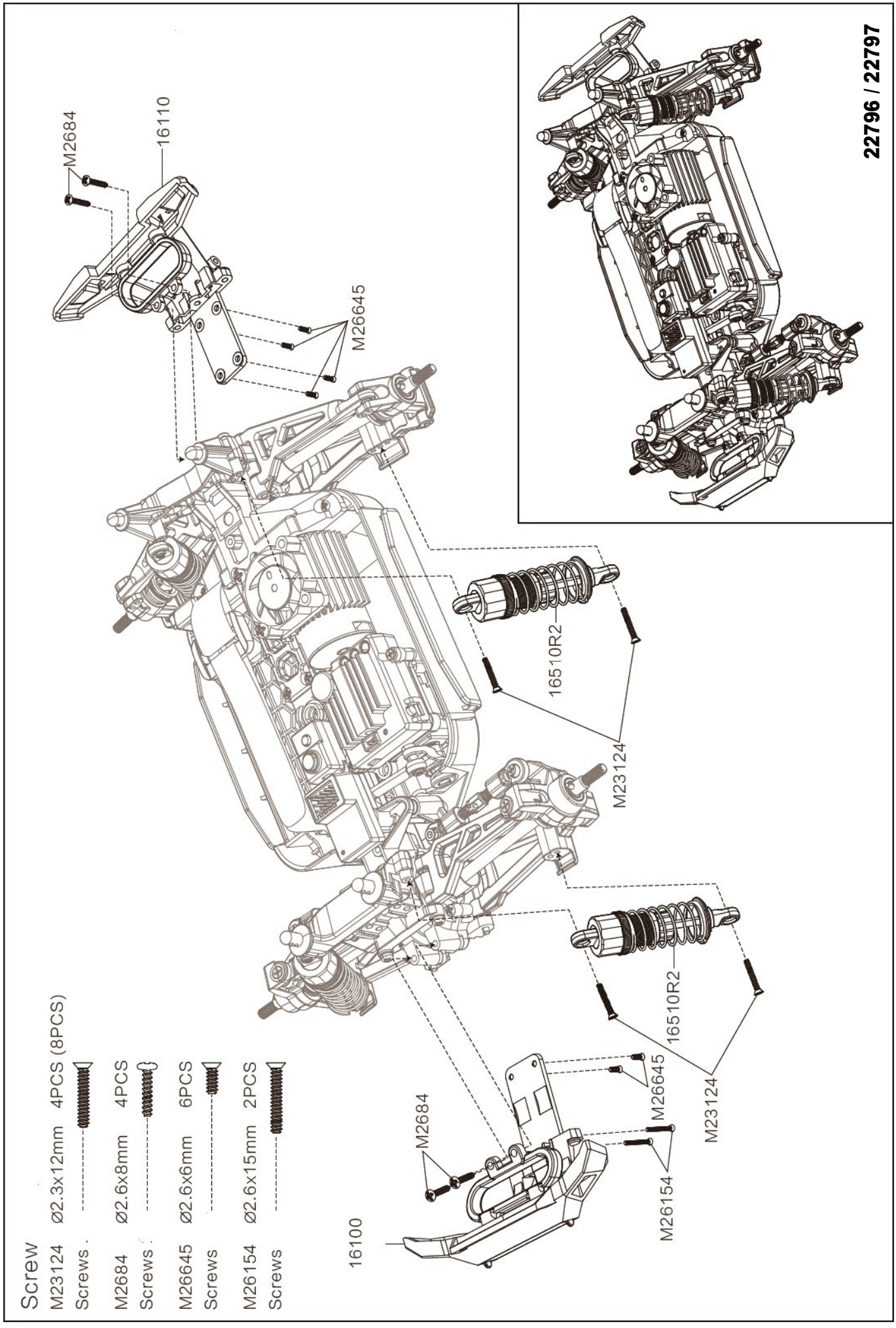
22796 / 22797
M2684
16110
M26645
16510R2
M23124
16510R2
M23124
M2684
M26645
M26154
16100
Screw
M23124 Ø2.3x12mm 4PCS (8PCS)
Screws
M2684 Ø2.6x8mm 4PCS
Screws
M26645 Ø2.6x6mm 6PCS
Screws
M26154 Ø2.6x15mm 2PCS
Screws

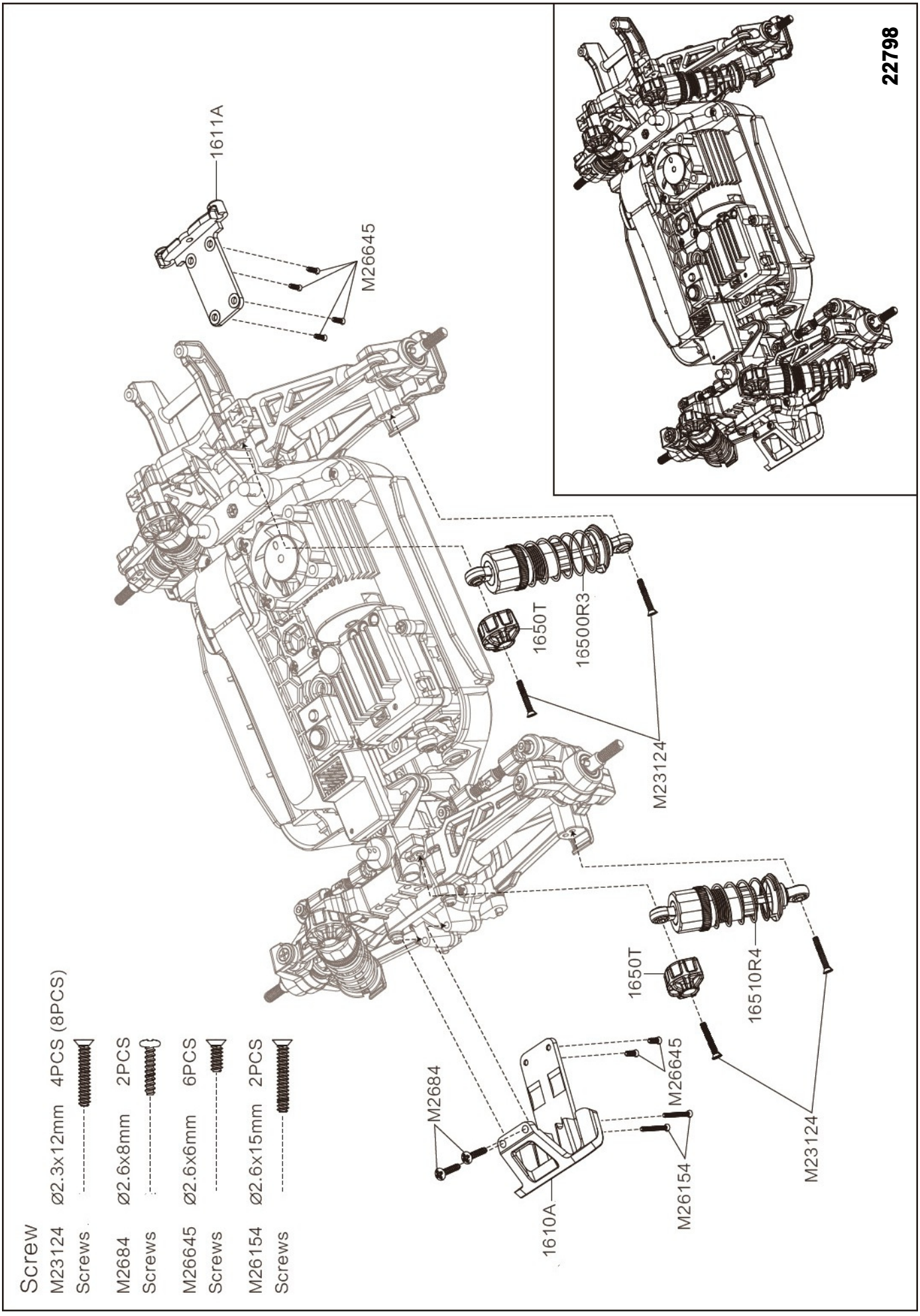
22798
1611A
M26645
1650T
16500R3
M23124
1650T
16510R4
M23124
M2684
M26645
M26154
1610A
Screw
M23124 Ø2.3x12mm 4PCS (8PCS)
Screws
M2684 Ø2.6x8mm 2PCS
Screws
M26645 Ø2.6x6mm 6PCS
Screws
M26154 Ø2.6x15mm 2PCS
Screws

Iron shaft

M20101 1PCS ( 4PCS )

Wheel hex pins

16440 1PCS ( 4PCS )

Wheel hex

Nut

M40 1PCS ( 4PCS )

M4 Wheel lock nut

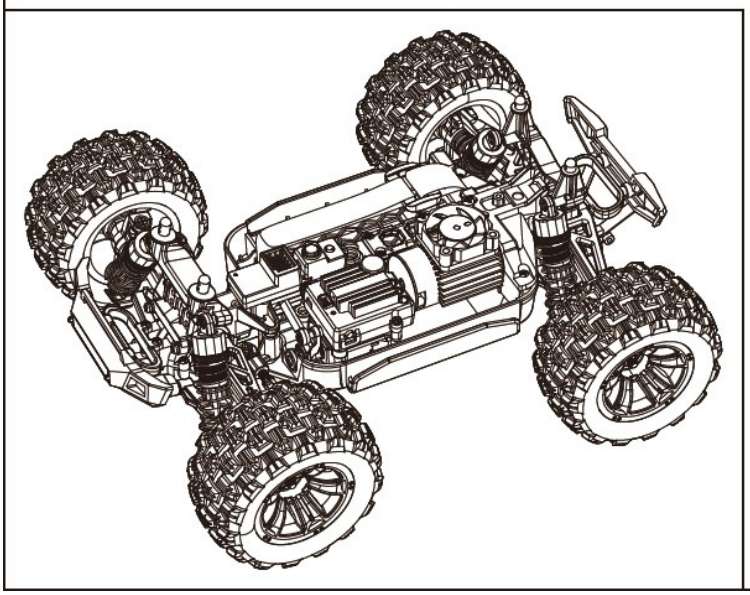

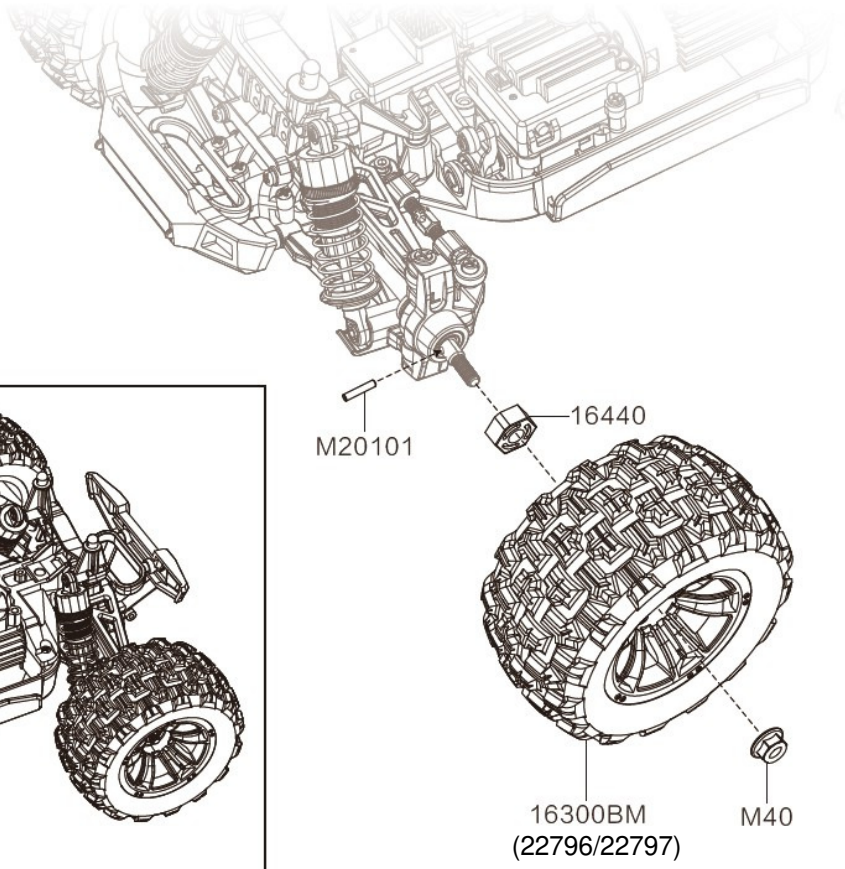


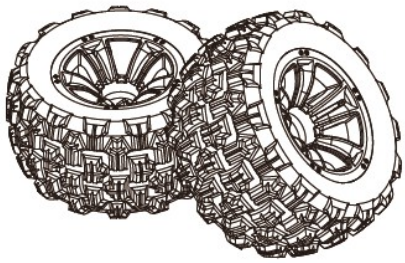

16300BM (22796/22797)

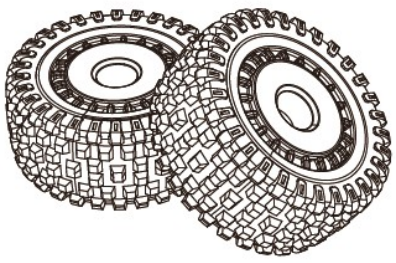

16300C2 (22798)

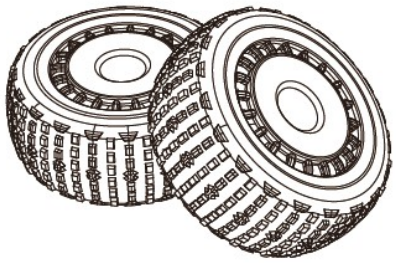

16300M2 (22798)